

KATIA

VERSION ÉCONOMIQUE DE LA KARINA

Prix économique, 2 largeurs

4 modèles | 380 et 550 L | +4 à +10 °C | Portes coulissantes

Une vitrine à poser plus économique que la KARINA, avec les mêmes largeurs utiles (940 et 1340 mm) et un équipement plus simple.

La KATIA reprend le principe de la KARINA : quatre faces vitrées, froid ventilé positif de +4 à +10 °C, portes coulissantes. Elle se limite à deux largeurs, 940 et 1 340, et à un équipement plus simple : deux LED verticales, un seul modèle de froid, pas de version chocolat ni chaude. À dimensions voisines, son prix est inférieur à celui de la KARINA.

Vue de côté

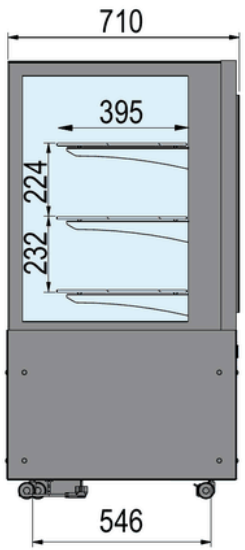

Vue arrière

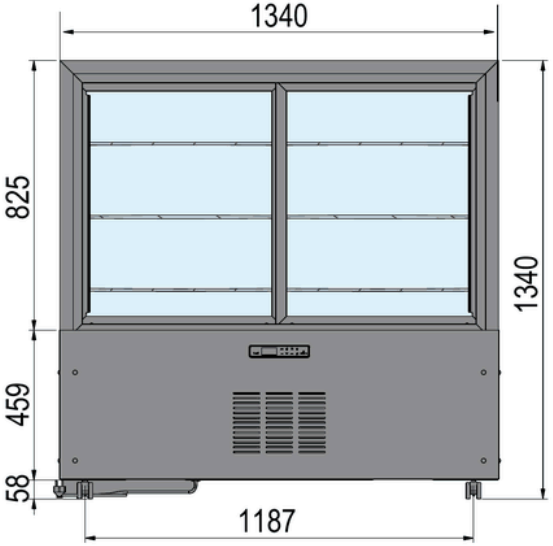

Vue arrière

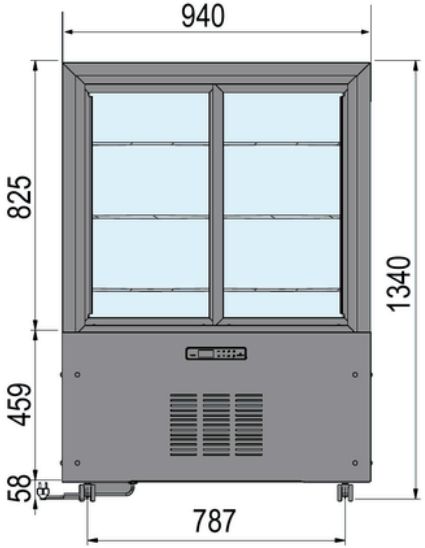



KATIA

VERSION ÉCONOMIQUE DE LA KARINA

Prix économique, 2 largeurs

4 modèles | 380 et 550 L | +4 à +10 °C | Portes coulissantes

Une vitrine à poser plus économique que la KARINA, avec les mêmes largeurs utiles (940 et 1340 mm) et un équipement plus simple.

La KATIA reprend le principe de la KARINA : quatre faces vitrées, froid ventilé positif de +4 à +10 °C, portes coulissantes. Elle se limite à deux largeurs, 940 et 1 340, et à équipement plus simple : deux LED verticales, un seul modèle de froid, pas de version chocolat ni chaude. À dimensions voisines, son prix est inférieur à celui de la KARINA.

ÉQUIPEMENTS DE SÉRIE

- Structure aluminium laqué noir
- Plan intérieur PST avec ventilateur tangentiel
- Double vitrage à lame d'air sec, vitrage supérieur panoramique
- 2 LED verticales
- Étagères en verre trempé de 8 mm d'épaisseur
- Centrale électronique avec afficheur, 4 roulettes pivotantes (2 avec frein)

AMBIANCE MAX.
25 °C / 60 % HR

Classe climatique : ambiance maximale supportée. Alimentation 230 V monophasé, 50 Hz.

KATIA · coupes techniques

Plans cotés en mm

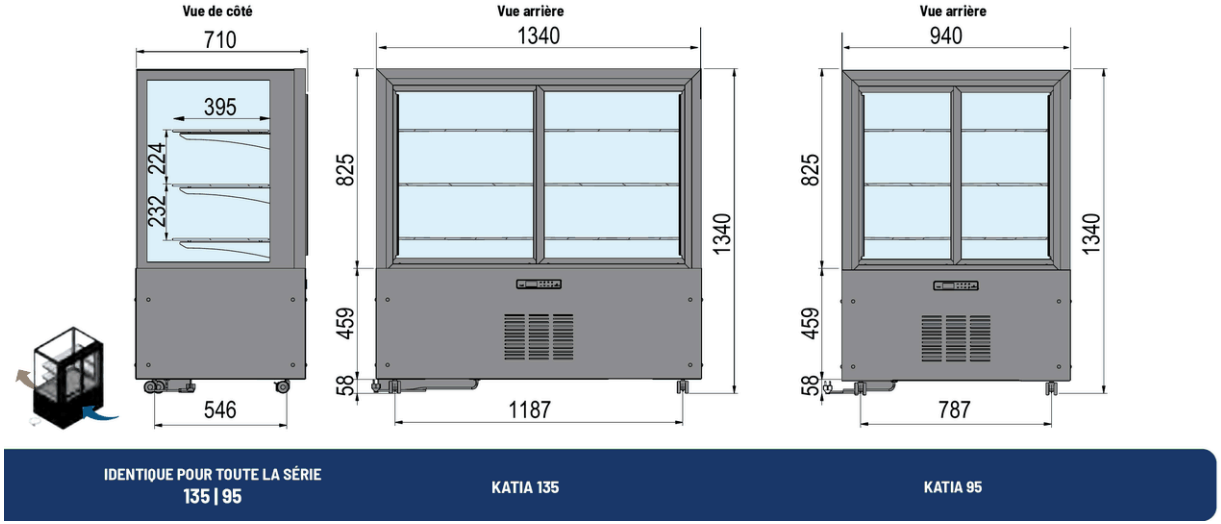

IDENTIQUE POUR TOUTE LA SÉRIE
135 | 95

KATIA 135

KATIA 95

PLANS COTÉS

KATIA 135
KATIA 95

Cotes en millimètres.

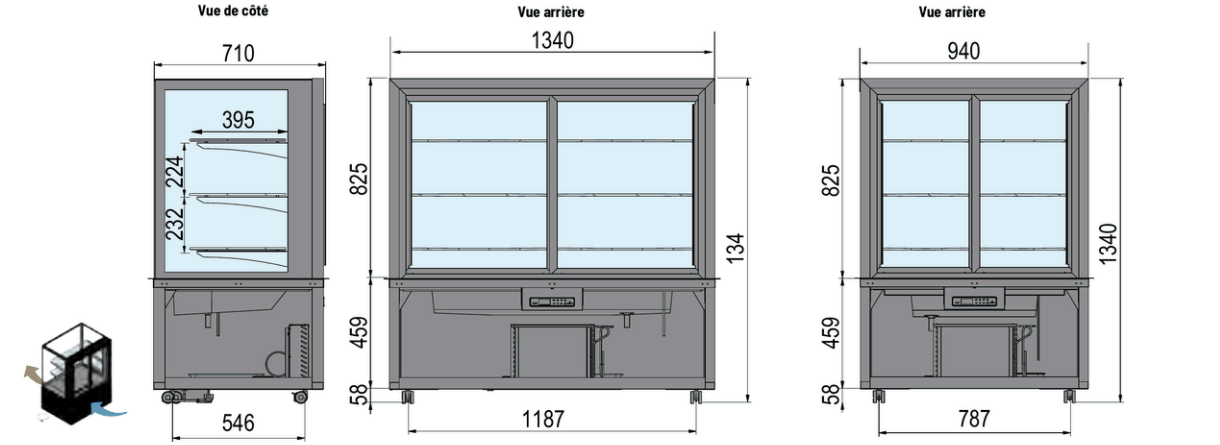

IDENTIQUE POUR TOUTE LA SÉRIE
135 SP | 95 SP

KATIA 135 SP

KATIA 95 SP

PLANS COTÉS

KATIA 135 SP
KATIA 95 SP

Cotes en millimètres.

Toutes les cotes sont en millimètres. SP : sans panneaux de socle, pour encastrement.

KATIA · tableau technique

4 modèles

Modèle	Température (°C)	Capacité (L)	L × P × H (mm)	Poids net (kg)	Étagères, grilles, plateaux (nombre, type, mm)	Puissance (W)	Froid · fluide
KATIA 95	+4 / +10	380	940 × 710 × 1340	159	3 étagères en verre 395 × 865	320	ventilé · R290
KATIA 95 SP	+4 / +10	380	940 × 710 × 1340	147	3 étagères en verre 395 × 865	320	ventilé · R290
KATIA 135	+4 / +10	550	1340 × 710 × 1340	215	3 étagères en verre 395 × 1270	500	ventilé · R290
KATIA 135 SP	+4 / +10	550	1340 × 710 × 1340	207	3 étagères en verre 395 × 1270	500	ventilé · R290

À SAVOIR

- Même volume utile que la KARINA 97 et 137 : 380 et 550 litres.
- Portes coulissantes de série, étagères en verre trempé de 8 mm.
- Version SP : sans panneaux de socle, pour encastrement.

OPTIONS

- Coloris RAL des panneaux inférieurs et des portes
- Serrure, pour chaque porte
- Condenseur à eau
- Vitrage pour installation en altitude

largeurs : 940 et 1 340 mm

380 / 550 L
capacité

+4 à +10 °C
froid ventilé

230 V
monophasé, 50 Hz

SP : sans panneaux de socle, pour encastrement. Ambiance max. : 25 °C et 60 % d'humidité relative (HR). Alimentation 230 V monophasé, 50 Hz.