

Visuel de présentation : plusieurs services canalisés sur une même ligne · décor, produits exposés et finitions de la photo non contractuels

ABACOLD DELUXE MAX P100

Vitrine linéaire modulaire · cuve en position basse

10 SERVICES
de la pâtisserie au bain-marie, sur une seule ligne canalisée

4 LONGUEURS
92 à 212 cm + 2 terminaux

P 1 030 MM
profondeur hors tout

H 960 À 1 500 MM
hauteur hors tout

R290
fluide naturel

EXPOSER PLUS, SANS RIEN CÉDER SUR LA CONSERVATION

Deluxe Max P100 s'adresse aux commerces qui veulent exposer davantage. Sa cuve, placée en position basse, accueille des produits volumineux tout en garantissant une excellente conservation. Une même ligne couvre toute la gastronomie, de la pâtisserie à la cuisine salée : 10 services, 4 longueurs et 2 modules terminaux, canalisables entre eux sans rupture visuelle. L'ensemble de la gamme est disponible avec le fluide frigorigène naturel R290.

LA GAMME

Services	10, froid, chaud et neutre
Longueurs	92 · 132 · 172 · 212 cm
Terminaux	droit (TDX) et gauche (TSX)
Profondeur hors tout	1 030 mm
Hauteur hors tout	960 à 1 500 mm selon la structure
Structures vitrées	5 + version sans vitrage
Socles	neutre ou réfrigéré
Groupe	logé ou à distance

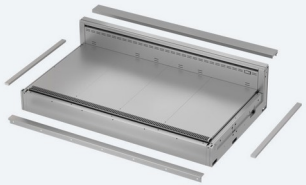

CUVE EN POSITION BASSE
Grande capacité d'exposition : la cuve basse reçoit des produits volumineux, parfaitement conservés.



CANALISATION
Services froids, chauds et neutres alignés sans rupture : façades, vitrages et finitions coordonnés.



5 STRUCTURES VITRÉES
Vitrage avant basculant (ST) ou vitrage fixe collé (TC), tablettes éclairées LED 3 000, 4 000 ou 5 700 K.



CÔTÉ OPÉRATEUR
Arrière de cuve, compartiment arrière et socle équipables en option : porte-couteaux, planche porte-balance, tiroir-caisse…



SOCLE ET GROUPE
Socle neutre ou réfrigéré ; groupe logé ou à distance ; fluide frigorigène naturel R290.

LINÉAIRE, TERMINAUX ET SERVICES

ABACOLD DELUXE MAX P100 · une ligne modulaire pour toute la gastronomie

4 LONGUEURS 92 à 212 cm + 2 terminaux

P 1 030 MM profondeur hors tout

MODULE LINÉAIRE 4 longueurs : 92 · 132 · 172 · 212 cm



MODULES TERMINAUX longueur 212 cm



TERMINAL DROIT · TDX



TERMINAL GAUCHE · TSX

Les modules terminaux droit et gauche terminent la ligne avec une finition cohérente et permettent de composer les implantations les plus complexes. Services proposés en terminal : VP-RV, VP-RV / VCS, VCH / VP-RV, VSL, VSL / VCS.

LES SERVICES température d'exposition · longueurs en cm

CODE	USAGE	TEMPÉRATURE	SOCLE NEUTRE	SOCLE RÉFRIG.	TERMIN.
VP-RV	Pâtisserie	+4 / +8 °C	92 · 132 · 172 · 212	132 · 172 · 212	oui
VP-RV / VCS	Pâtisserie / chaud sec	+4 / +8 °C (VP-RV) +80 °C maxi (VCS)	92 · 132 · 172 · 212	132 · 172 · 212	oui
VCH / VP-RV	Chocolat / pâtisserie	+14 / +16 °C (VCH) +4 / +8 °C (VP-RV)	92 · 132 · 172 · 212	132 · 172 · 212	oui
VSL	Charcuterie et produits laitiers	+3 / +5 °C	92 · 132 · 172 · 212	132 · 172 · 212	oui
VSL / VCS	Charcuterie, produits laitiers / chaud sec	+3 / +5 °C (VSL) +80 °C maxi (VCS)	92 · 132 · 172 · 212	132 · 172 · 212	oui
VHUR	Viandes	0 / +2 °C	92 · 132 · 172 · 212	132 · 172 · 212	–
VCS	Chaud sec	+80 °C maxi	92 · 132 · 172 · 212	–	–
VCBM	Bain-marie	+80 °C maxi	92 · 132	–	–
VPANE	Pain	–	92 · 132 · 172 · 212	–	–
VNR	Neutre	–	92 · 132 · 172 · 212	–	–

Socle réfrigéré : 132 et 172 cm à 2 portes, 212 cm à 3 portes ; en 132 cm, groupe à distance uniquement. **Services réfrigérés** : groupe logé ou meuble prédisposé pour un groupe à distance ; VCS, VCBM, VPANE et VNR : sans groupe frigorifique. **Température « – »** : aucune plage annoncée.

COMPOSER SA LIGNE 6 choix, dans l'ordre

1 LE SERVICE
selon le produit exposé : froid, chaud ou neutre

2 LA LONGUEUR
92, 132, 172 ou 212 cm, terminaux droit et gauche

3 LA STRUCTURE
sans vitrage, vitrage basculant ST ou fixe collé TC

4 LE SOCLE
neutre, ou réfrigéré à portes

5 LE GROUPE
logé dans le meuble ou à distance

6 LES FINITIONS
façade et joues RAL, plinthe, cuve, options

STRUCTURES VITRÉES

vitrage avant basculant (ST) ou vitrage fixe collé (TC) · tablettes éclairées LED

H 960 À 1 500 MM
hauteur hors tout



ST H117 · vitrage avant basculant
hauteur hors tout 1 170 mm · 1 tablette éclairée

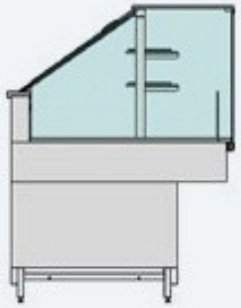

ST H135 · vitrage avant basculant
hauteur hors tout 1 350 mm · 2 tablettes éclairées

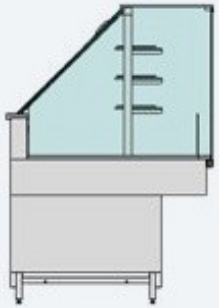

ST H150 · vitrage avant basculant
hauteur hors tout 1 500 mm · 2 tablettes éclairées

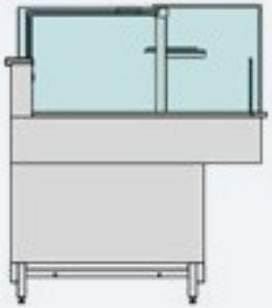

TC H117 · vitrage fixe collé
hauteur hors tout 1 170 mm · 1 tablette éclairée

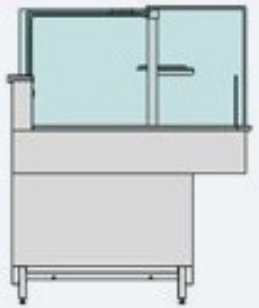

TC H125 · vitrage fixe collé
hauteur hors tout 1 250 mm · 1 tablette éclairée

VITRAGE AVANT BASCULANT · ST



La façade vitrée bascule vers l'avant : l'ouverture est pratique et fonctionnelle, sans rien retirer à la visibilité, avec une vue à 360° sur le produit.

VITRAGE FIXE COLLÉ · TC



Sans vitre avant ouvrante, la vitrine reste parfaitement transparente et continue : le produit est mis en valeur sans aucune barrière visuelle.

HAUTEURS HORS TOUT profondeur 1 030 mm

CODE	STRUCTURE	H (MM)	TABLETTES
NO CV	sans structure vitrée	960	–
ST H117	vitrage avant basculant	1 170	1
ST H135	vitrage avant basculant	1 350	2
ST H150	vitrage avant basculant	1 500	2
TC H117	vitrage fixe collé	1 170	1
TC H125	vitrage fixe collé	1 250	1

- **Éclairage LED** de la structure et des tablettes, température de couleur au choix : 3 000, 4 000 ou 5 700 K.
- **Chaque structure** est proposée pour chaque service, sur socle neutre comme sur socle réfrigéré (voir disponibilités).
- **Profondeur hors tout** identique pour toutes les structures : 1 030 mm.
- **Toutes les cotes** de chaque service et de chaque socle : voir les coupes des pages suivantes.

CANALISATION ET CUVE SUR MESURE

une ligne continue entre services · cuve personnalisable

4 LONGUEURS
92 à 212 cm + 2 terminaux

CANALISATION toute la gamme



Toute la gamme est conçue pour se canaliser parfaitement d'un service à l'autre : pâtisserie, gastronomie et viandes fraîches s'enchaînent en une ligne homogène, continue et fonctionnelle.

ALIGNEMENT
frontal et latéral entre modules différents, sans discontinuité visuelle.

UNIFORMITÉ
finitions coordonnées et vitres parfaitement assorties.

GAIN DE PLACE
aucune interruption entre les modules.

SOUPLESSE
modules à température positive et négative combinables selon les besoins d'exposition.

Exemple d'implantation en angle, vue de dessus

PERSONNALISATION DE LA CUVE



L'intérieur de cuve, élément clé de la vitrine, est conçu pour l'efficacité et la polyvalence. Il se personnalise dans toutes ses parties, finitions comme longueurs, pour répondre précisément aux besoins d'exposition, de conservation et de style.



Effet marbre Calacatta



Grès gris



Surface minérale vert sauge



RAL 9005 noir

Exemples de personnalisation, autres finitions sur demande.

CÔTÉ OPÉRATEUR ET OPTIONS

équipements de l'arrière de cuve, du compartiment arrière et du socle

4 LONGUEURS
92 à 212 cm + 2 terminaux

CÔTÉ OPÉRATEUR variantes de configuration



Le côté opérateur est pensé pour la fonctionnalité et la polyvalence : selon l'usage, il reçoit des équipements à l'arrière de la cuve **(1)**, dans le compartiment arrière **(2)** et sur le socle **(3)**.

SOCLE RÉFRIGÉRÉ

Porte inox gauche ou droite H 405 mm, ou tiroir individuel C5 H 405 mm à sa place.

GROUPE À DISTANCE

Pour les meubles prédisposés : groupe proposé en 50 ou 60 Hz, liaison de 0 à 35 m.

PORTE INOX ARRIÈRE

Compartiment arrière des linéaires 92 à 212 cm ; non proposée sur les terminaux.

ÉGALEMENT

Porte-papier, tablette éclairée, bac de séchage électrique des condensats, boîtier connecté IoT Essential.

OPTIONS repères 1 à 3 du côté opérateur



Barre porte-accessoires



Porte-couteaux coulissant



Planche à découper support de balance



Porte-rouleaux



Porte inox H 485 × L 375 mm



Tiroir-caisse



Plinthe de fermeture



Support de plate-forme



Roulettes

FINITIONS ET DISPONIBILITÉS

façade, joues et plinthe · longueurs disponibles par service

4 LONGUEURS 92 à 212 cm + 2 terminaux

H 960 À 1 500 MM hauteur hors tout

FAÇADE ET JOUES TERMINALES laquées mat



RAL 9010 mat · RAL 7033 mat · RAL 9004 mat · RAL 6011 mat · RAL 9003 mat

RAL 8023 mat · RAL 3009 mat · RAL 6004 mat · RAL 5008 mat

- **Panneau frontal** laqué RAL, socle inox ou noir : l'une des 9 teintes ci-dessus, ou RAL au choix.
- **Joues terminales** droite et gauche laquées RAL : l'une des 9 teintes ci-dessus, ou RAL au choix.
- **Teintes** indicatives à l'écran.

PLINTHE en option sur toutes les longueurs



HPL noir dans la masse · **Tôle inox**

DISPONIBILITÉS pour chaque structure : NO CV · ST H117 · ST H135 · ST H150 · TC H117 · TC H125

SERVICE	SOCLE NEUTRE						SOCLE RÉFRIGÉRÉ		
	92	132	172	212	TDX	TSX	132	172	212
VP-RV	L · D	L · D	L · D	L · D	L · D	L · D	D	L · D	L · D
VP-RV / VCS	L · D	L · D	L · D	L · D	L · D	L · D	D	L · D	L · D
VCH / VP-RV	L · D	L · D	L · D	L · D	L · D	L · D	D	L · D	L · D
VSL	L · D	L · D	L · D	L · D	L · D	L · D	D	L · D	L · D
VSL / VCS	L · D	L · D	L · D	L · D	L · D	L · D	D	L · D	L · D
VHUR	L · D	L · D	L · D	L · D	–	–	D	L · D	L · D
VCS	●	●	●	●	–	–	–	–	–
VCBM	●	●	–	–	–	–	–	–	–
VPANE	●	●	●	●	–	–	–	–	–
VNR	●	●	●	●	–	–	–	–	–

Chaque combinaison disponible l'est dans toutes les structures vitrées et en version sans vitrage.

SOCLE ET GROUPE

Socle neutre, ou socle réfrigéré à 2 portes (132 et 172 cm) ou 3 portes (212 cm). Services réfrigérés : groupe logé dans le meuble, ou meuble prédisposé pour un groupe à distance (proposé en 50 ou 60 Hz, liaison de 0 à 35 m). Fluide frigorigène naturel R290 disponible sur toute la gamme.

LECTURE DU TABLEAU

L · D : groupe logé ou à distance ; **D** : groupe à distance uniquement ; ● : disponible (service sans groupe frigorifique) ; – : non proposé. Longueurs en cm ; TDX, TSX : terminaux droit et gauche.

À RETENIR

- **Terminaux** : non proposés pour VHUR, VCS, VCBM, VPANE, VNR.
- **Socle réfrigéré 132 cm** : groupe à distance uniquement.
- **VCBM** : 92 et 132 cm uniquement.
- **Socle réfrigéré** : services VP-RV, VP-RV / VCS, VCH / VP-RV, VSL, VSL / VCS, VHUR.

VP-RV · PÂTISSERIE

Socle neutre · coupes transversales cotées (mm) · ABACOLD DELUXE MAX P100

+4 / +8 °C
température

92 · 132 · 172 · 212 · TDX · TSX
longueurs (cm)

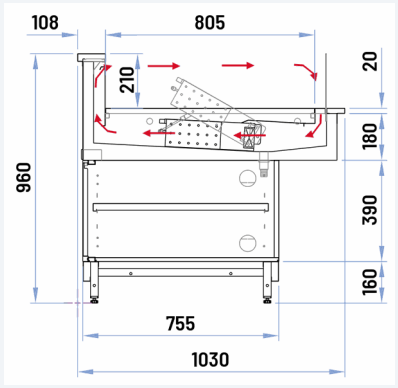

COUPE · VP-RV · NO CV

sans structure vitrée · socle neutre · hors tout 1 030 × 960 mm (P × H)

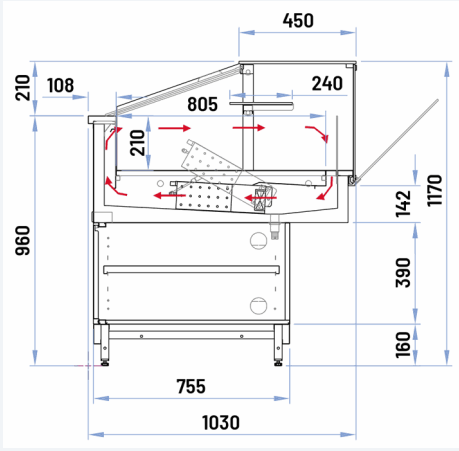

COUPE · VP-RV · ST H117

vitrage avant basculant · socle neutre · hors tout 1 030 × 1 170 mm (P × H)

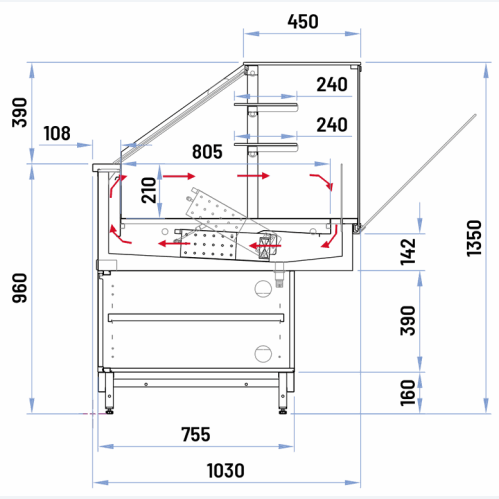

COUPE · VP-RV · ST H135

vitrage avant basculant · socle neutre · hors tout 1 030 × 1 350 mm (P × H)

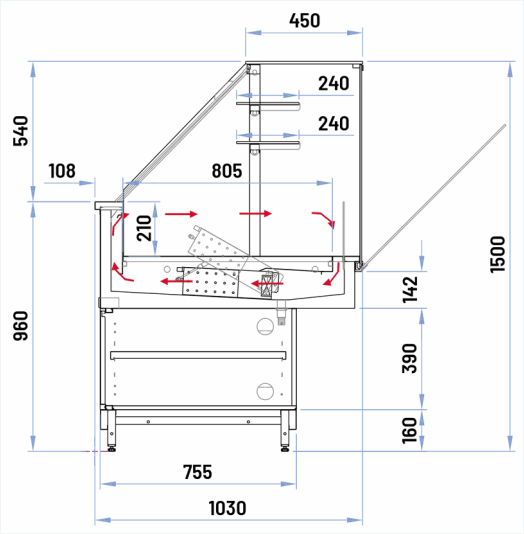

COUPE · VP-RV · ST H150

vitrage avant basculant · socle neutre · hors tout 1 030 × 1 500 mm (P × H)

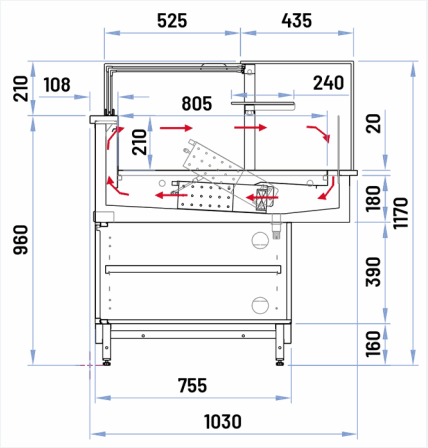

COUPE · VP-RV · TC H117

vitrage fixe collé · socle neutre · hors tout 1 030 × 1 170 mm (P × H)

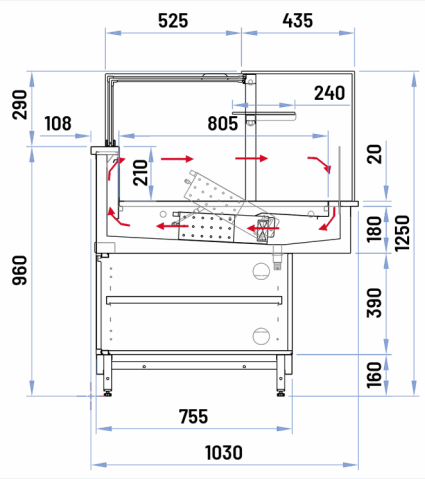

COUPE · VP-RV · TC H125

vitrage fixe collé · socle neutre · hors tout 1 030 × 1 250 mm (P × H)

VP-RV · PÂTISSERIE

Socle réfrigéré · coupes transversales cotées (mm) · ABACOLD DELUXE MAX P100

+4 / +8 °C température

132 · 172 · 212 longueurs (cm)

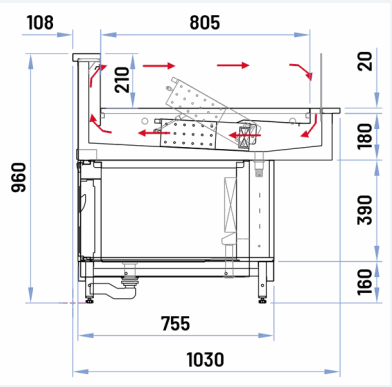

COUPE · VP-RV · NO CV

sans structure vitrée · socle réfrigéré · hors tout 1 030 × 960 mm (P × H)

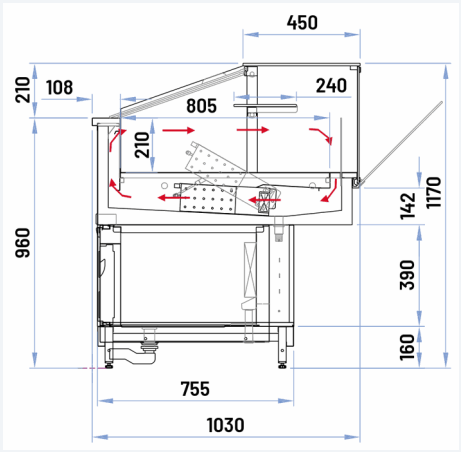

COUPE · VP-RV · ST H117

vitrage avant basculant · socle réfrigéré · hors tout 1 030 × 1 170 mm (P × H)

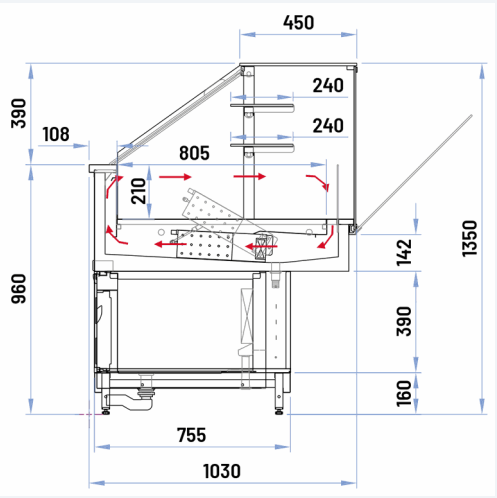

COUPE · VP-RV · ST H135

vitrage avant basculant · socle réfrigéré · hors tout 1 030 × 1 350 mm (P × H)

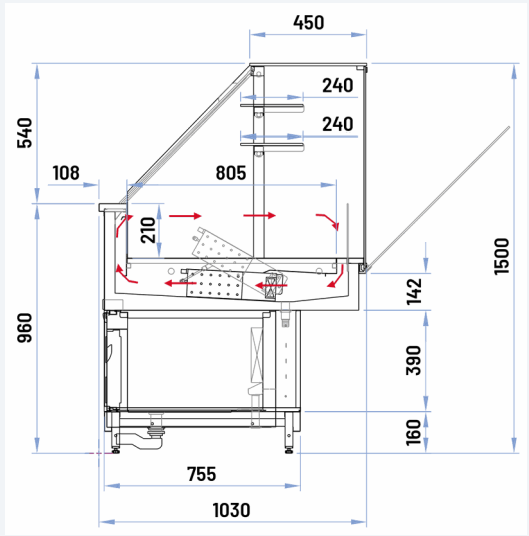

COUPE · VP-RV · ST H150

vitrage avant basculant · socle réfrigéré · hors tout 1 030 × 1 500 mm (P × H)

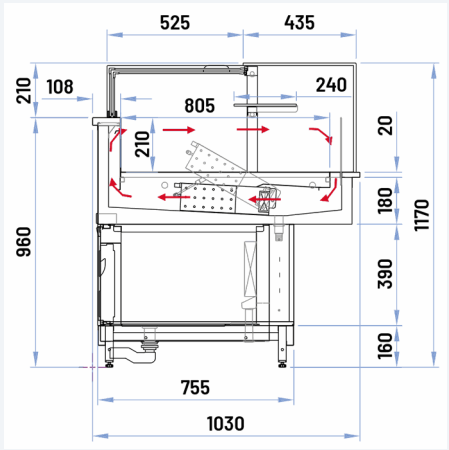

COUPE · VP-RV · TC H117

vitrage fixe collé · socle réfrigéré · hors tout 1 030 × 1 170 mm (P × H)

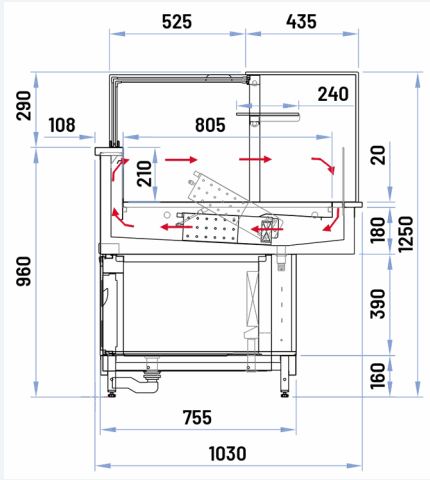

COUPE · VP-RV · TC H125

vitrage fixe collé · socle réfrigéré · hors tout 1 030 × 1 250 mm (P × H)

VP-RV / VCS · PÂTISSERIE / CHAUD SEC

Socle neutre · coupes transversales cotées (mm) · ABACOLD DELUXE MAX P100

+4 / +8 °C (VP-RV) température

+80 °C MAXI (VCS) température

92 · 132 · 172 · 212 · TDX · TSX longueurs (cm)

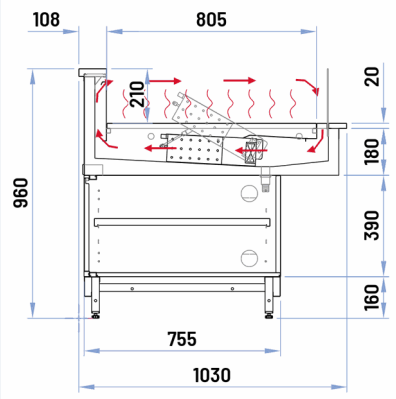

COUPE · VP-RV / VCS · NO CV

sans structure vitrée · socle neutre · hors tout 1 030 × 960 mm (P × H)

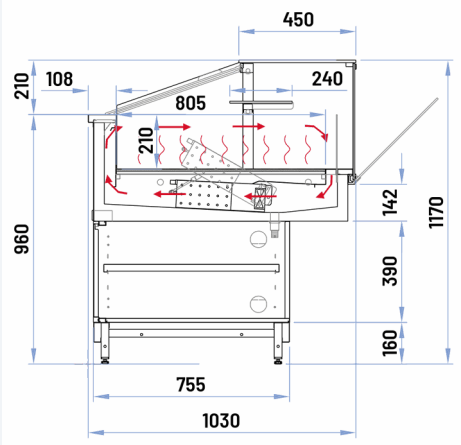

COUPE · VP-RV / VCS · ST H117

vitrage avant basculant · socle neutre · hors tout 1 030 × 1 170 mm (P × H)

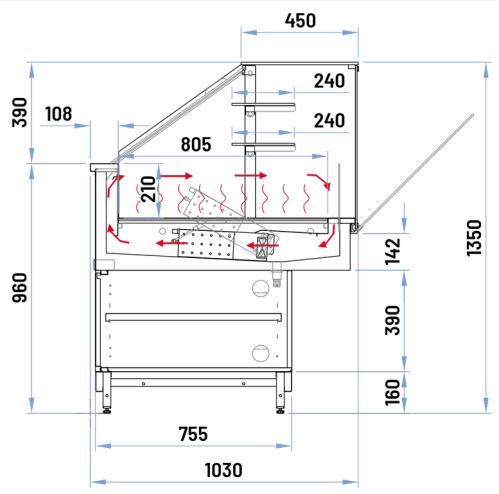

COUPE · VP-RV / VCS · ST H135

vitrage avant basculant · socle neutre · hors tout 1 030 × 1 350 mm (P × H)

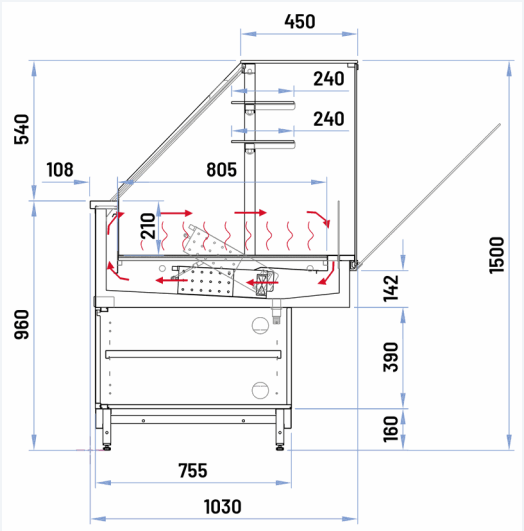

COUPE · VP-RV / VCS · ST H150

vitrage avant basculant · socle neutre · hors tout 1 030 × 1 500 mm (P × H)

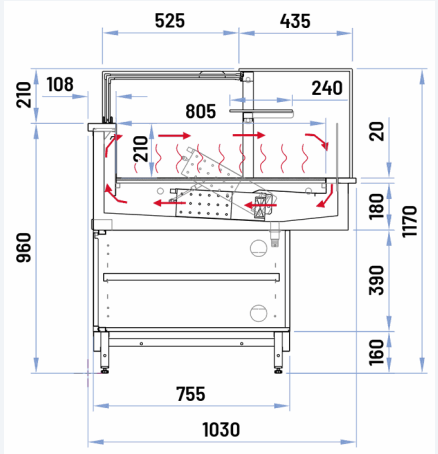

COUPE · VP-RV / VCS · TC H117

vitrage fixe collé · socle neutre · hors tout 1 030 × 1 170 mm (P × H)

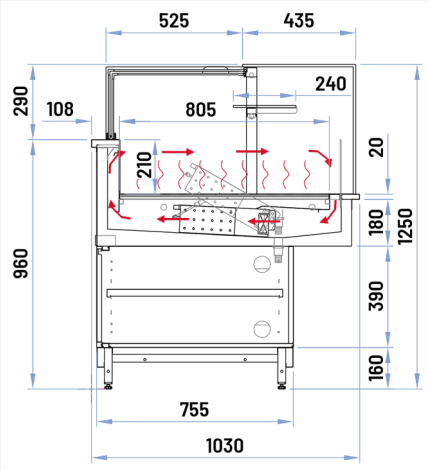

COUPE · VP-RV / VCS · TC H125

vitrage fixe collé · socle neutre · hors tout 1 030 × 1 250 mm (P × H)

VP-RV / VCS · PÂTISSERIE / CHAUD SEC

Socle réfrigéré · coupes transversales cotées (mm) · ABACOLD DELUXE MAX P100

+4 / +8 °C (VP-RV) température · **+80 °C MAXI (VCS)** température · **132 · 172 · 212** longueurs (cm)

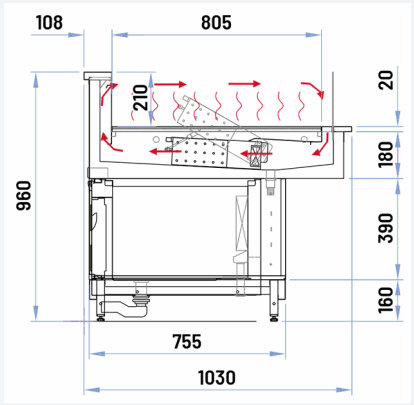

COUPE · VP-RV / VCS · NO CV

sans structure vitrée · socle réfrigéré · hors tout 1 030 × 960 mm (P × H)

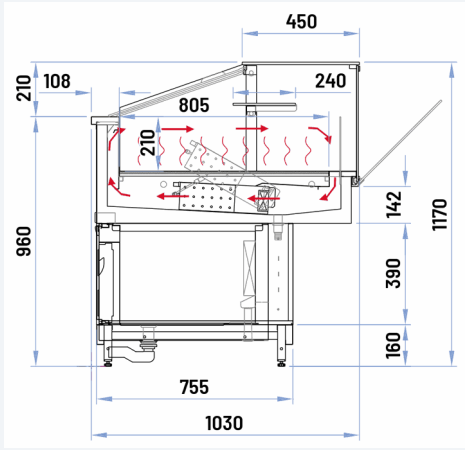

COUPE · VP-RV / VCS · ST H117

vitrage avant basculant · socle réfrigéré · hors tout 1 030 × 1 170 mm (P × H)

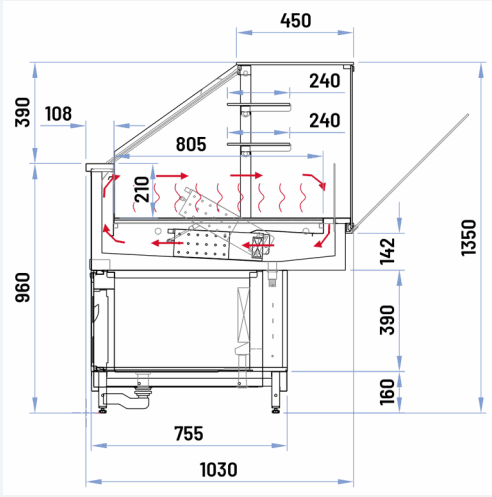

COUPE · VP-RV / VCS · ST H135

vitrage avant basculant · socle réfrigéré · hors tout 1 030 × 1 350 mm (P × H)

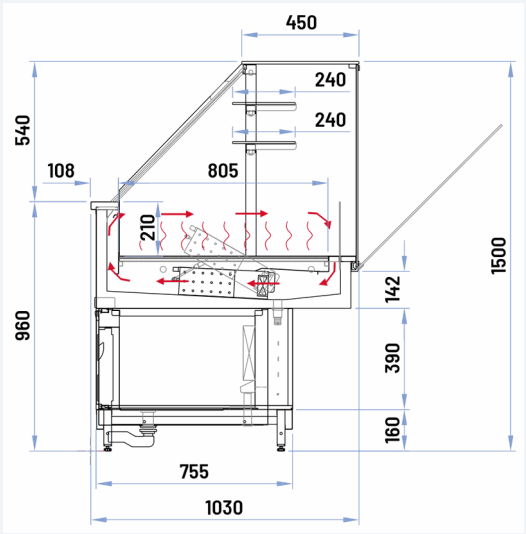

COUPE · VP-RV / VCS · ST H150

vitrage avant basculant · socle réfrigéré · hors tout 1 030 × 1 500 mm (P × H)

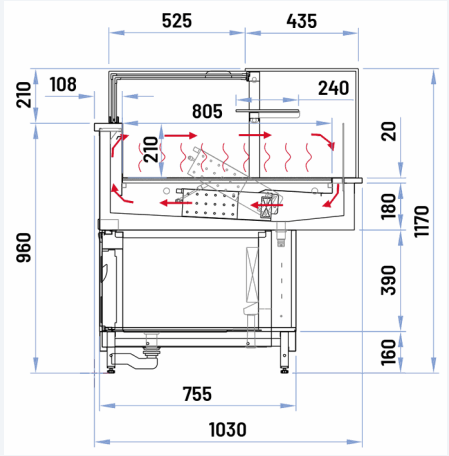

COUPE · VP-RV / VCS · TC H117

vitrage fixe collé · socle réfrigéré · hors tout 1 030 × 1 170 mm (P × H)

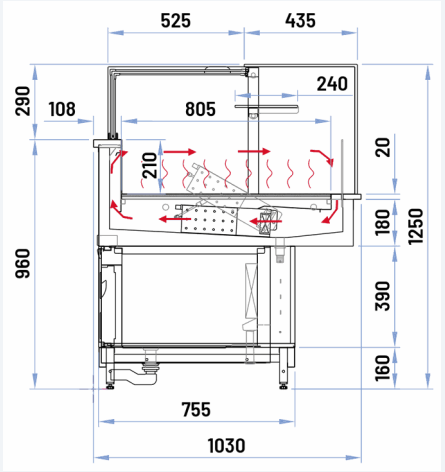

COUPE · VP-RV / VCS · TC H125

vitrage fixe collé · socle réfrigéré · hors tout 1 030 × 1 250 mm (P × H)

VCH / VP-RV · CHOCOLAT / PÂTISSERIE

Socle neutre · coupes transversales cotées (mm) · ABACOLD DELUXE MAX P100

+14 / +16 °C (VCH) température

+4 / +8 °C (VP-RV) température

92 · 132 · 172 · 212 · TDX · TSX longueurs (cm)

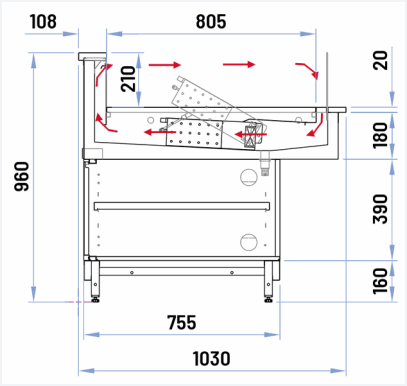

COUPE · VCH / VP-RV · NO CV

sans structure vitrée · socle neutre · hors tout 1 030 × 960 mm (P × H)

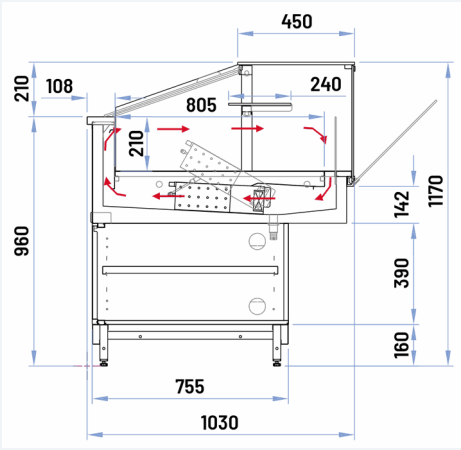

COUPE · VCH / VP-RV · ST H117

vitrage avant basculant · socle neutre · hors tout 1 030 × 1 170 mm (P × H)

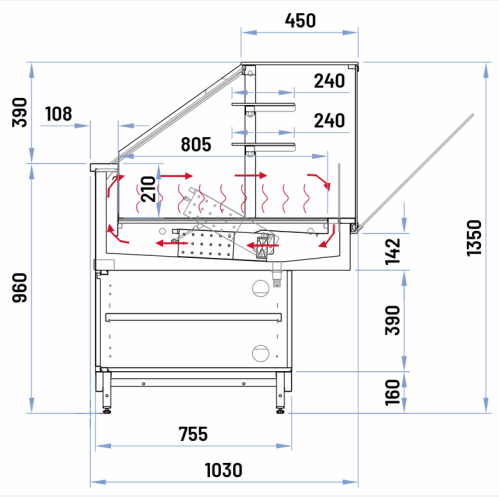

COUPE · VCH / VP-RV · ST H135

vitrage avant basculant · socle neutre · hors tout 1 030 × 1 350 mm (P × H)

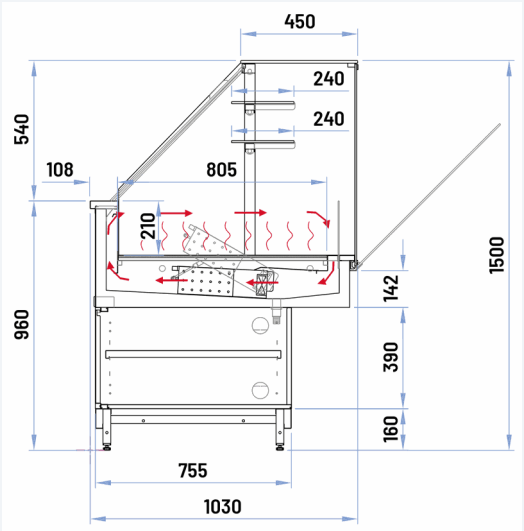

COUPE · VCH / VP-RV · ST H150

vitrage avant basculant · socle neutre · hors tout 1 030 × 1 500 mm (P × H)

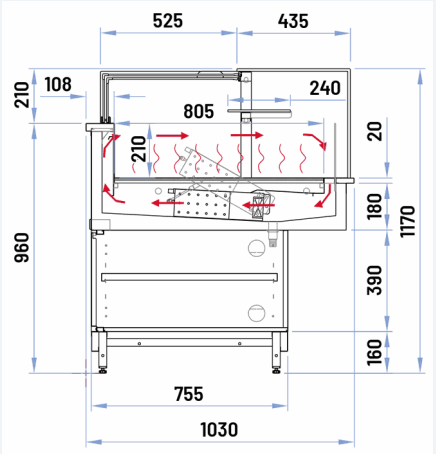

COUPE · VCH / VP-RV · TC H117

vitrage fixe collé · socle neutre · hors tout 1 030 × 1 170 mm (P × H)

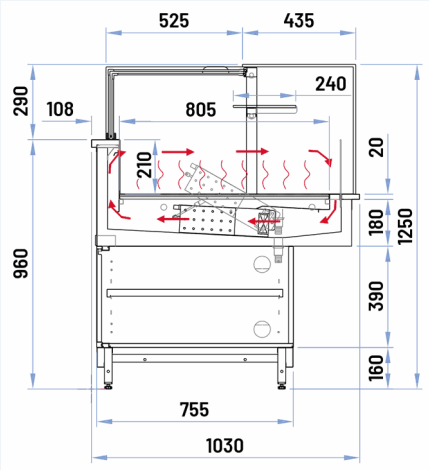

COUPE · VCH / VP-RV · TC H125

vitrage fixe collé · socle neutre · hors tout 1 030 × 1 250 mm (P × H)

VCH / VP-RV · CHOCOLAT / PÂTISSERIE

Socle réfrigéré · coupes transversales cotées (mm) · ABACOLD DELUXE MAX P100

+14 / +16 °C (VCH) température · **+4 / +8 °C (VP-RV)** température · **132 · 172 · 212** longueurs (cm)

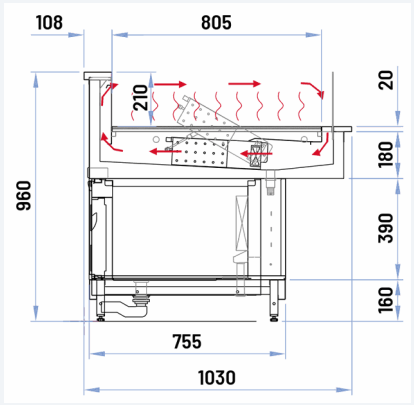

COUPE · VCH / VP-RV · NO CV

sans structure vitrée · socle réfrigéré · hors tout 1 030 × 960 mm (P × H)

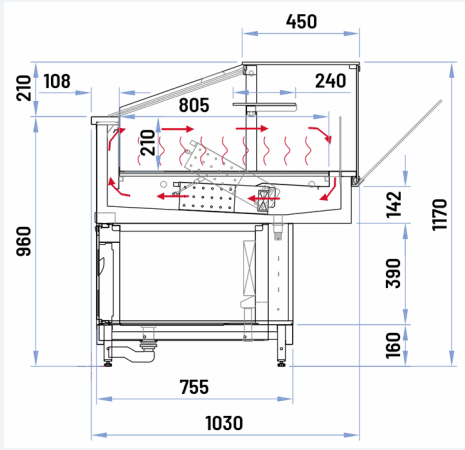

COUPE · VCH / VP-RV · ST H117

vitrage avant basculant · socle réfrigéré · hors tout 1 030 × 1 170 mm (P × H)

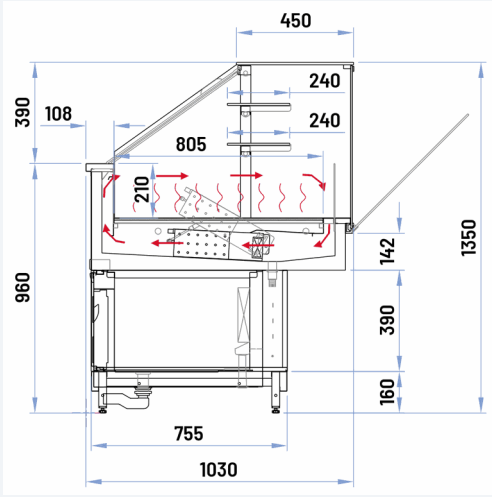

COUPE · VCH / VP-RV · ST H135

vitrage avant basculant · socle réfrigéré · hors tout 1 030 × 1 350 mm (P × H)

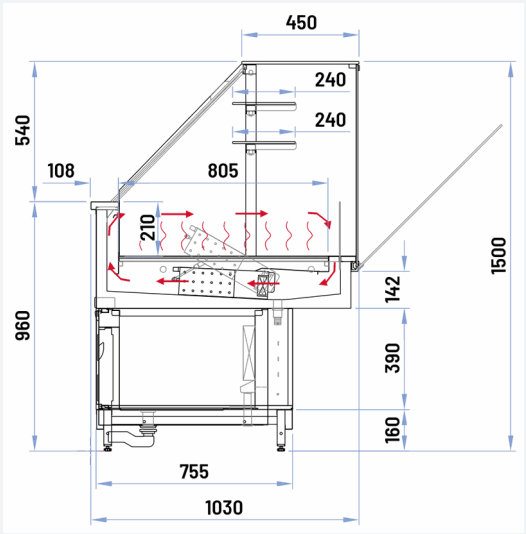

COUPE · VCH / VP-RV · ST H150

vitrage avant basculant · socle réfrigéré · hors tout 1 030 × 1 500 mm (P × H)

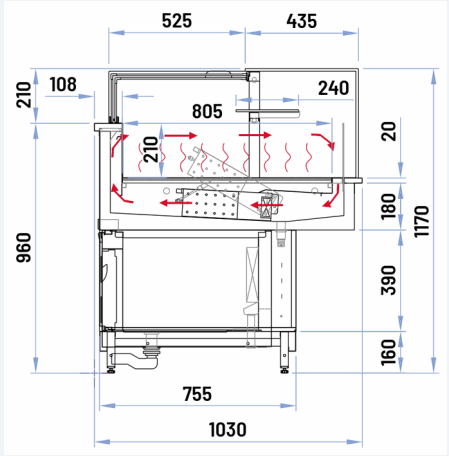

COUPE · VCH / VP-RV · TC H117

vitrage fixe collé · socle réfrigéré · hors tout 1 030 × 1 170 mm (P × H)

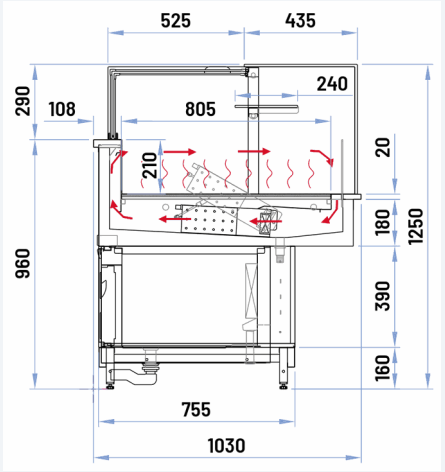

COUPE · VCH / VP-RV · TC H125

vitrage fixe collé · socle réfrigéré · hors tout 1 030 × 1 250 mm (P × H)

VSL · CHARCUTERIE ET PRODUITS LAITIERS

Socle neutre · coupes transversales cotées (mm) · ABACOLD DELUXE MAX P100

+3 / +5 °C
température

92 · 132 · 172 · 212 · TDX · TSX
longueurs (cm)

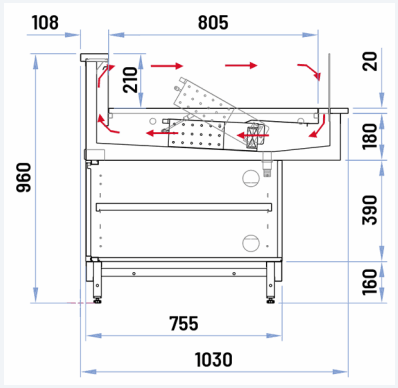

COUPE · VSL · NO CV

sans structure vitrée · socle neutre · hors tout 1 030 × 960 mm (P × H)

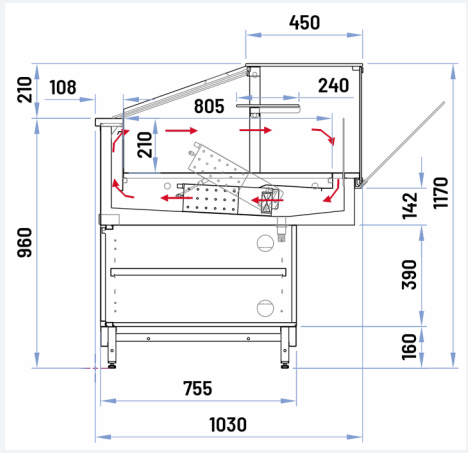

COUPE · VSL · ST H117

vitrage avant basculant · socle neutre · hors tout 1 030 × 1 170 mm (P × H)

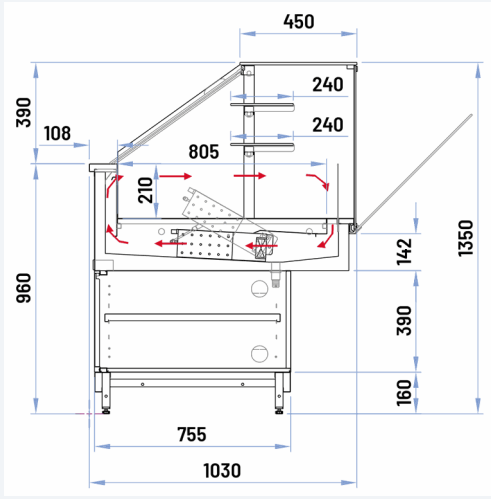

COUPE · VSL · ST H135

vitrage avant basculant · socle neutre · hors tout 1 030 × 1 350 mm (P × H)

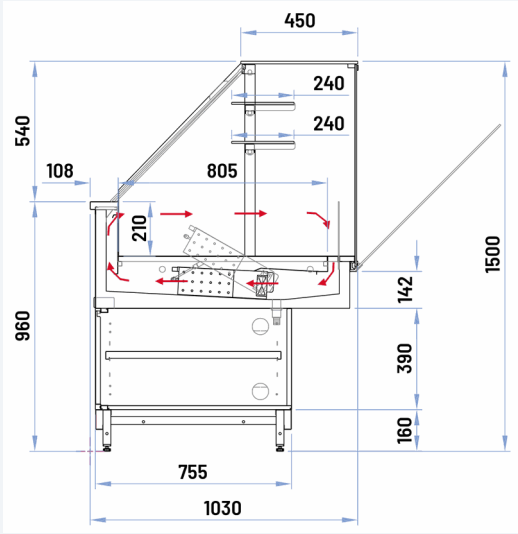

COUPE · VSL · ST H150

vitrage avant basculant · socle neutre · hors tout 1 030 × 1 500 mm (P × H)

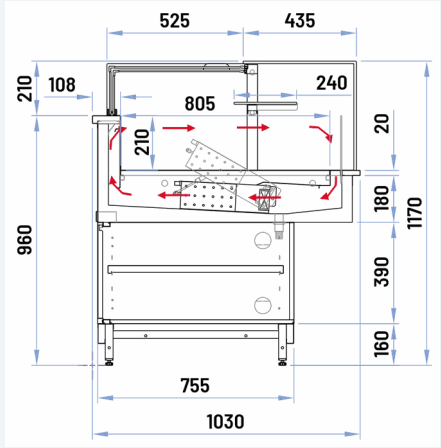

COUPE · VSL · TC H117

vitrage fixe collé · socle neutre · hors tout 1 030 × 1 170 mm (P × H)

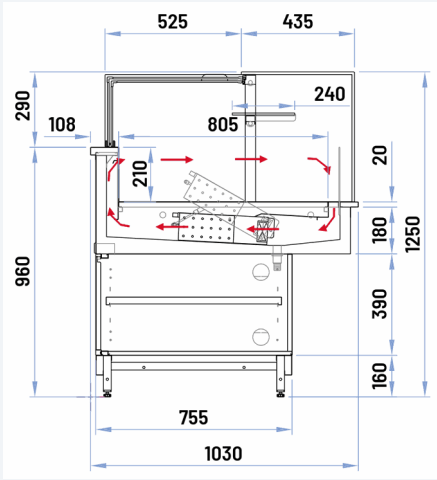

COUPE · VSL · TC H125

vitrage fixe collé · socle neutre · hors tout 1 030 × 1 250 mm (P × H)

VSL · CHARCUTERIE ET PRODUITS LAITIERS

Socle réfrigéré · coupes transversales cotées (mm) · ABACOLD DELUXE MAX P100

+3 / +5 °C température

132 · 172 · 212 longueurs (cm)

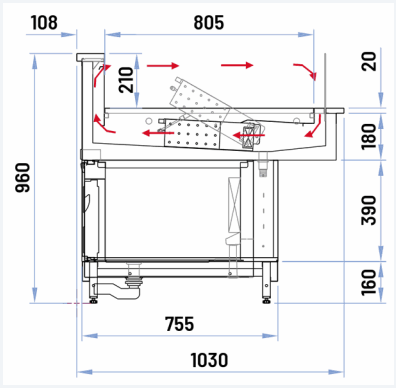

COUPE · VSL · NO CV

sans structure vitrée · socle réfrigéré · hors tout 1 030 × 960 mm (P × H)

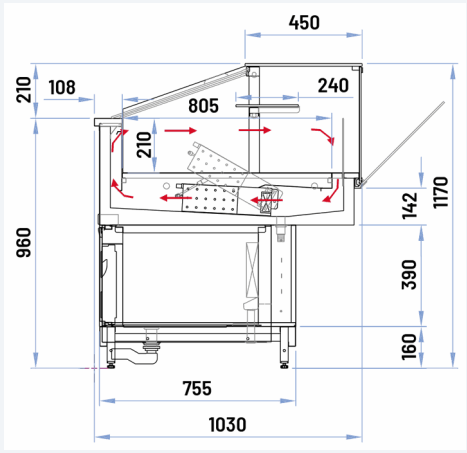

COUPE · VSL · ST H117

vitrage avant basculant · socle réfrigéré · hors tout 1 030 × 1 170 mm (P × H)

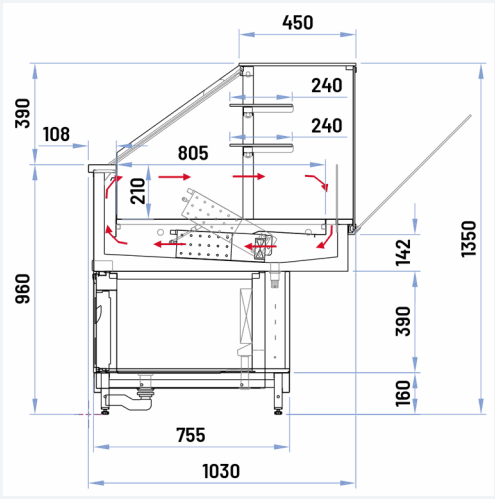

COUPE · VSL · ST H135

vitrage avant basculant · socle réfrigéré · hors tout 1 030 × 1 350 mm (P × H)

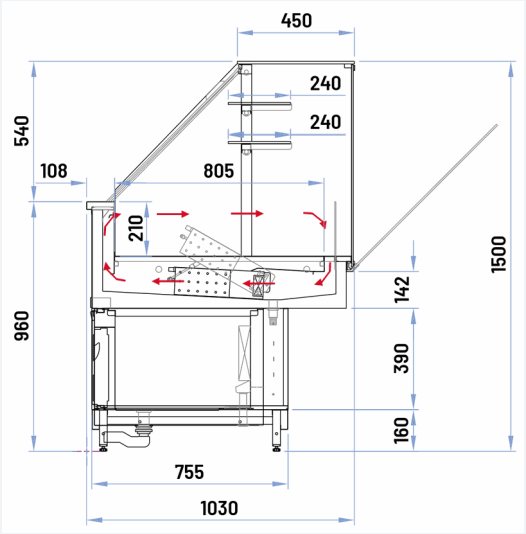

COUPE · VSL · ST H150

vitrage avant basculant · socle réfrigéré · hors tout 1 030 × 1 500 mm (P × H)

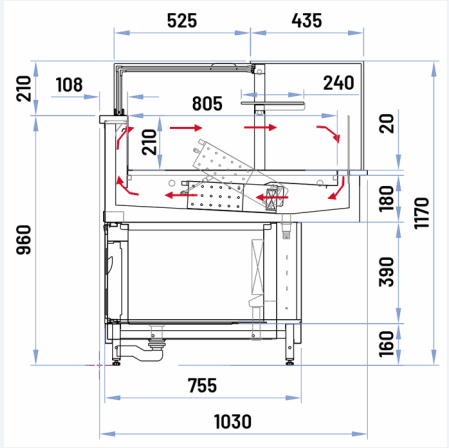

COUPE · VSL · TC H117

vitrage fixe collé · socle réfrigéré · hors tout 1 030 × 1 170 mm (P × H)

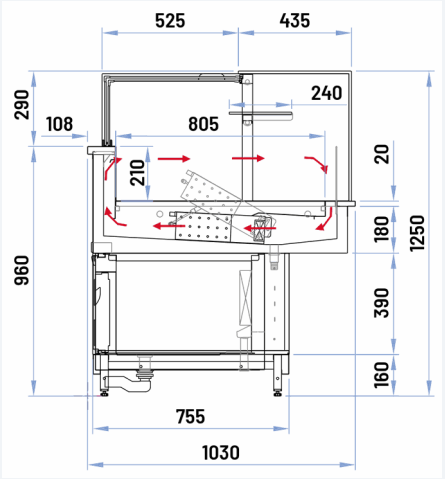

COUPE · VSL · TC H125

vitrage fixe collé · socle réfrigéré · hors tout 1 030 × 1 250 mm (P × H)

VSL / VCS · CHARCUTERIE, PRODUITS LAITIERS / CHAUD SEC

Socle neutre · coupes transversales cotées (mm) · ABACOLD DELUXE MAX P100

+3 / +5 °C (VSL) température · **+80 °C MAXI (VCS)** température · **92 · 132 · 172 · 212 · TDX · TSX** longueurs (cm)

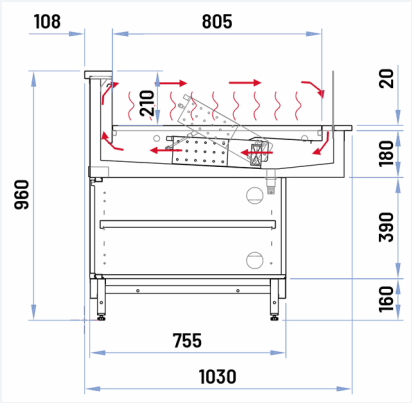

COUPE · VSL / VCS · NO CV

sans structure vitrée · socle neutre · hors tout 1 030 × 960 mm (P × H)

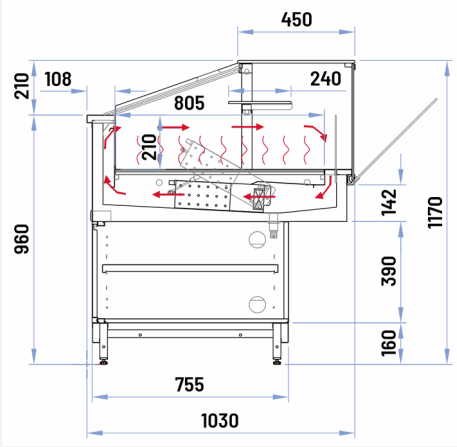

COUPE · VSL / VCS · ST H117

vitrage avant basculant · socle neutre · hors tout 1 030 × 1 170 mm (P × H)

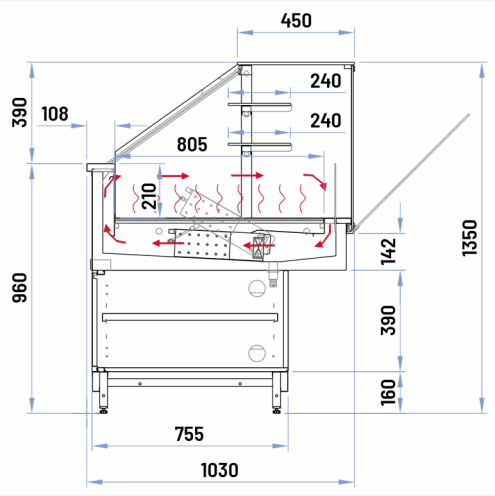

COUPE · VSL / VCS · ST H135

vitrage avant basculant · socle neutre · hors tout 1 030 × 1 350 mm (P × H)

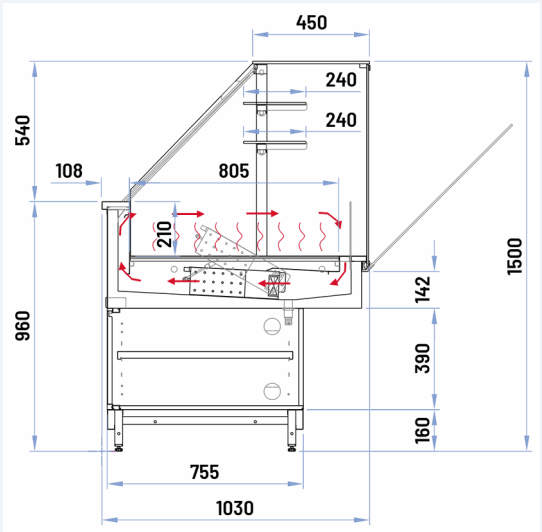

COUPE · VSL / VCS · ST H150

vitrage avant basculant · socle neutre · hors tout 1 030 × 1 500 mm (P × H)

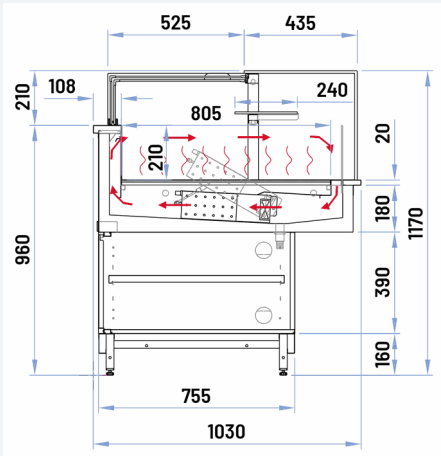

COUPE · VSL / VCS · TC H117

vitrage fixe collé · socle neutre · hors tout 1 030 × 1 170 mm (P × H)

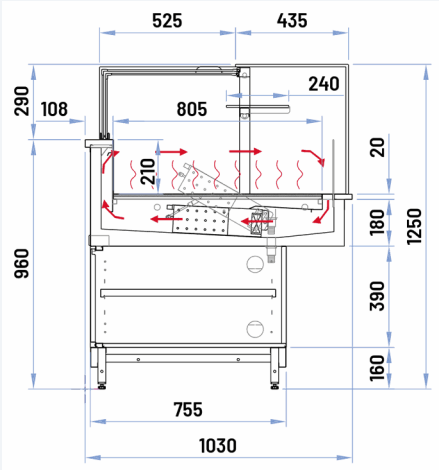

COUPE · VSL / VCS · TC H125

vitrage fixe collé · socle neutre · hors tout 1 030 × 1 250 mm (P × H)

VSL / VCS · CHARCUTERIE, PRODUITS LAITIERS / CHAUD SEC

Socle réfrigéré · coupes transversales cotées (mm) · ABACOLD DELUXE MAX P100

+3 / +5 °C (VSL) température
+80 °C MAXI (VCS) température
132 · 172 · 212 longueurs (cm)

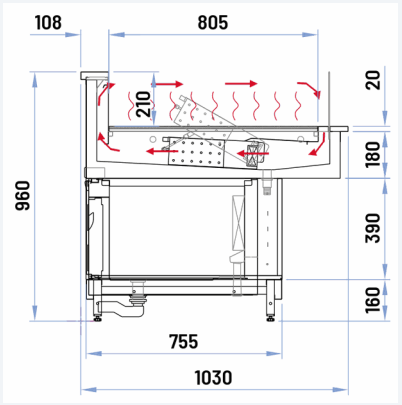

COUPE · VSL / VCS · NO CV

sans structure vitrée · socle réfrigéré · hors tout 1 030 × 960 mm (P × H)

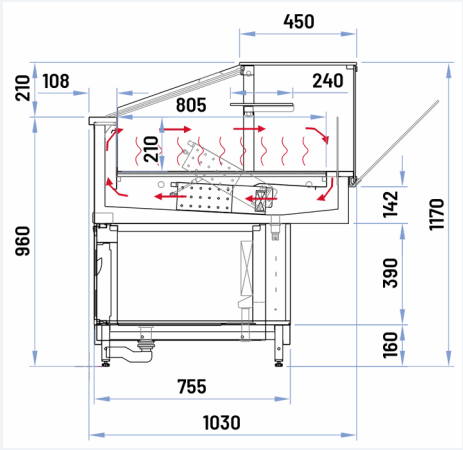

COUPE · VSL / VCS · ST H117

vitrage avant basculant · socle réfrigéré · hors tout 1 030 × 1 170 mm (P × H)

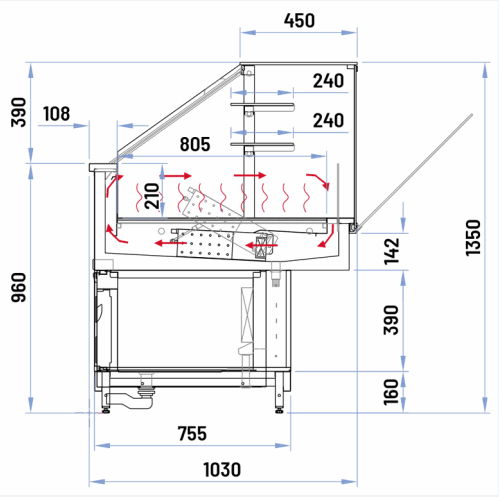

COUPE · VSL / VCS · ST H135

vitrage avant basculant · socle réfrigéré · hors tout 1 030 × 1 350 mm (P × H)

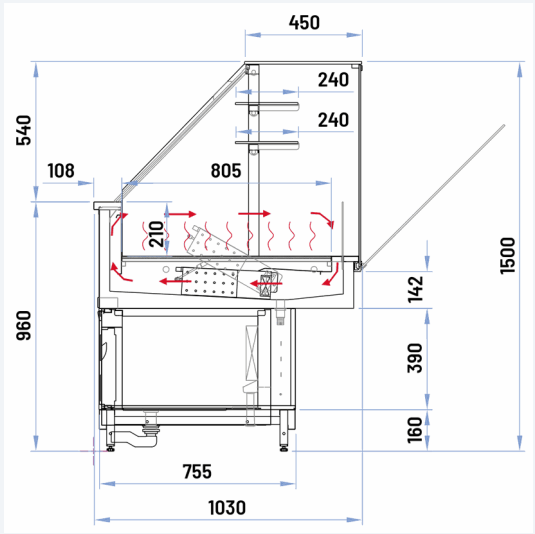

COUPE · VSL / VCS · ST H150

vitrage avant basculant · socle réfrigéré · hors tout 1 030 × 1 500 mm (P × H)

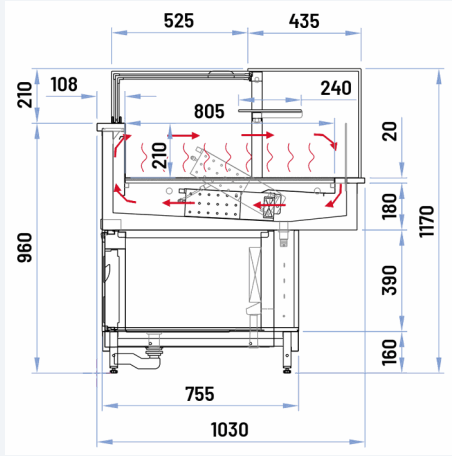

COUPE · VSL / VCS · TC H117

vitrage fixe collé · socle réfrigéré · hors tout 1 030 × 1 170 mm (P × H)

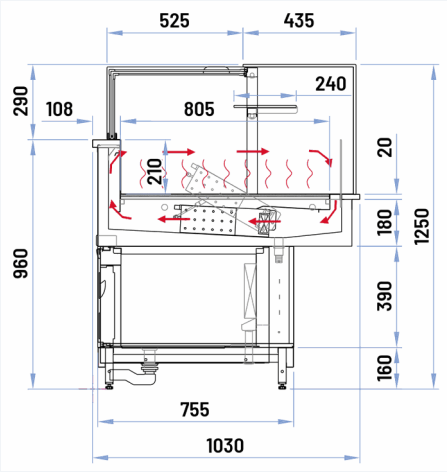

COUPE · VSL / VCS · TC H125

vitrage fixe collé · socle réfrigéré · hors tout 1 030 × 1 250 mm (P × H)

VHUR · VIANDES

Socle neutre · coupes transversales cotées (mm) · ABACOLD DELUXE MAX P100

0 / +2 °C température

92 · 132 · 172 · 212 longueurs (cm)

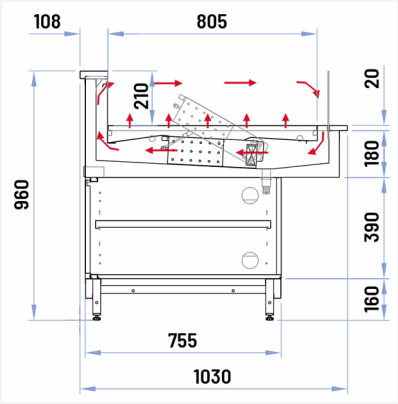

COUPE · VHUR · NO CV

sans structure vitrée · socle neutre · hors tout 1 030 × 960 mm (P × H)

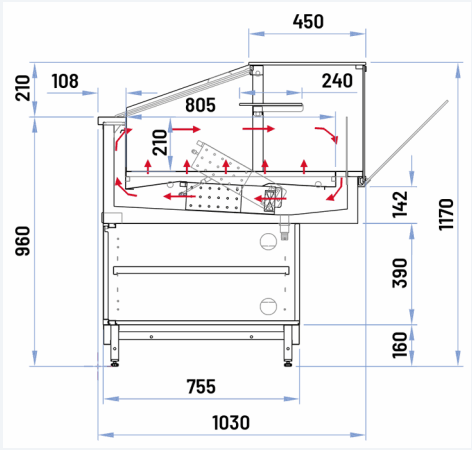

COUPE · VHUR · ST H117

vitrage avant basculant · socle neutre · hors tout 1 030 × 1 170 mm (P × H)

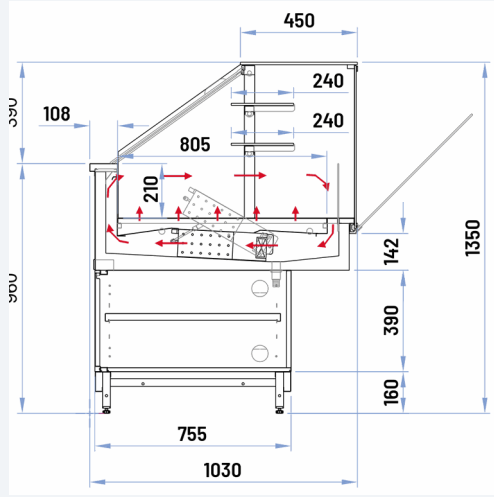

COUPE · VHUR · ST H135

vitrage avant basculant · socle neutre · hors tout 1 030 × 1 350 mm (P × H)

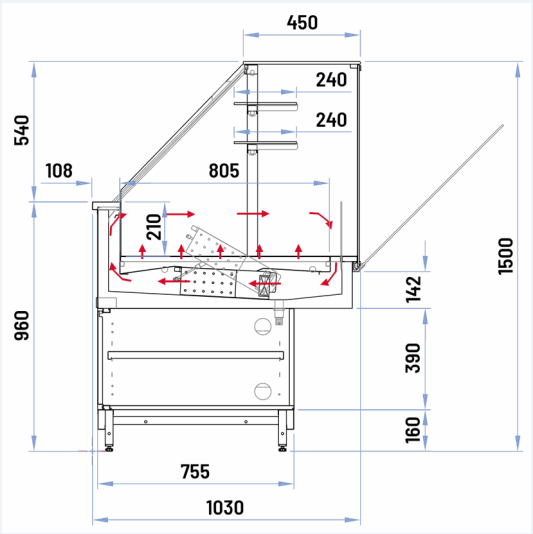

COUPE · VHUR · ST H150

vitrage avant basculant · socle neutre · hors tout 1 030 × 1 500 mm (P × H)

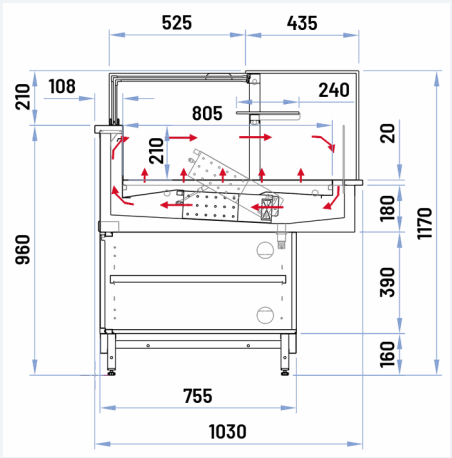

COUPE · VHUR · TC H117

vitrage fixe collé · socle neutre · hors tout 1 030 × 1 170 mm (P × H)

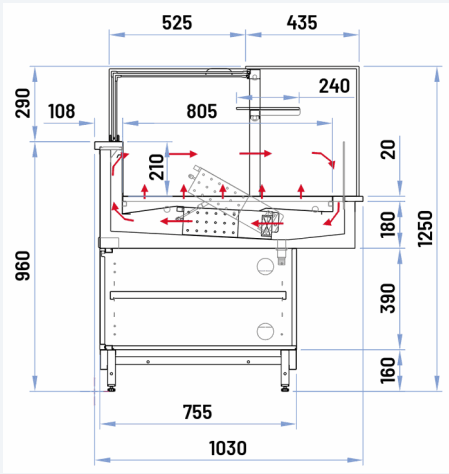

COUPE · VHUR · TC H125

vitrage fixe collé · socle neutre · hors tout 1 030 × 1 250 mm (P × H)

VHUR · VIANDES

Socle réfrigéré · coupes transversales cotées (mm) · ABACOLD DELUXE MAX P100

0 / +2 °C température

132 · 172 · 212 longueurs (cm)

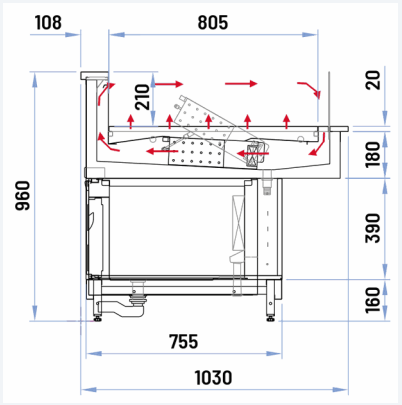

COUPE · VHUR · NO CV

sans structure vitrée · socle réfrigéré · hors tout 1 030 × 960 mm (P × H)

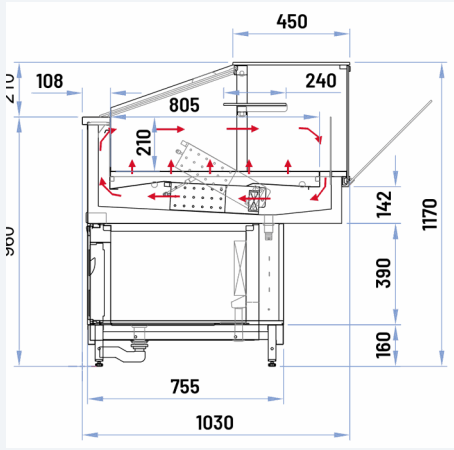

COUPE · VHUR · ST H117

vitrage avant basculant · socle réfrigéré · hors tout 1 030 × 1 170 mm (P × H)

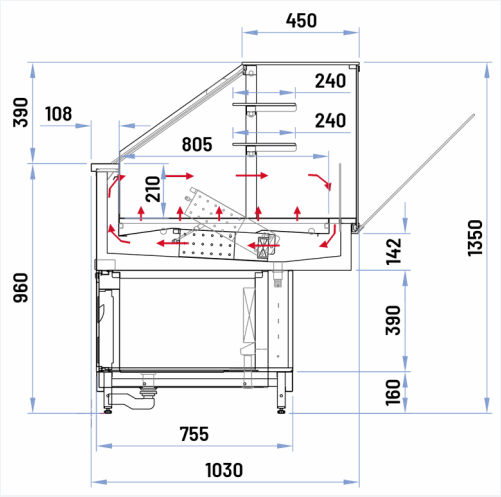

COUPE · VHUR · ST H135

vitrage avant basculant · socle réfrigéré · hors tout 1 030 × 1 350 mm (P × H)

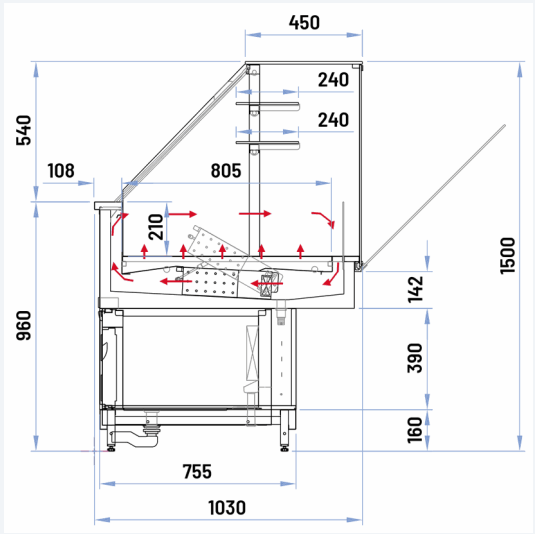

COUPE · VHUR · ST H150

vitrage avant basculant · socle réfrigéré · hors tout 1 030 × 1 500 mm (P × H)

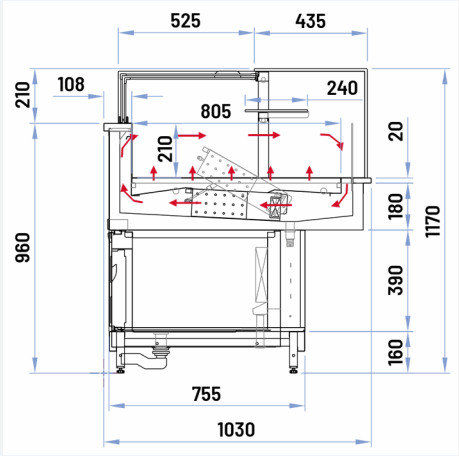

COUPE · VHUR · TC H117

vitrage fixe collé · socle réfrigéré · hors tout 1 030 × 1 170 mm (P × H)

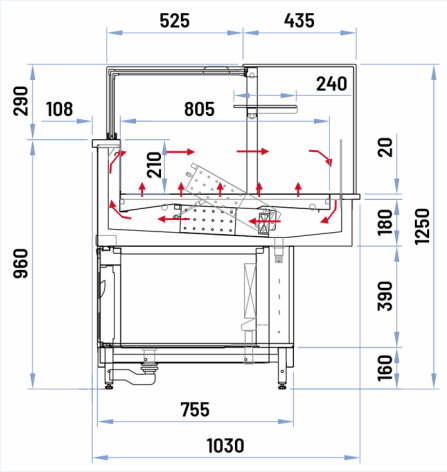

COUPE · VHUR · TC H125

vitrage fixe collé · socle réfrigéré · hors tout 1 030 × 1 250 mm (P × H)

VCS · CHAUD SEC

Socle neutre · coupes transversales cotées (mm) · ABACOLD DELUXE MAX P100

+80 °C MAXI température

92 · 132 · 172 · 212 longueurs (cm)

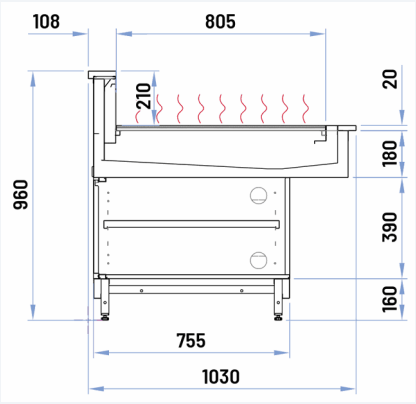

COUPE · VCS · NO CV

sans structure vitrée · socle neutre · hors tout 1 030 × 960 mm (P × H)

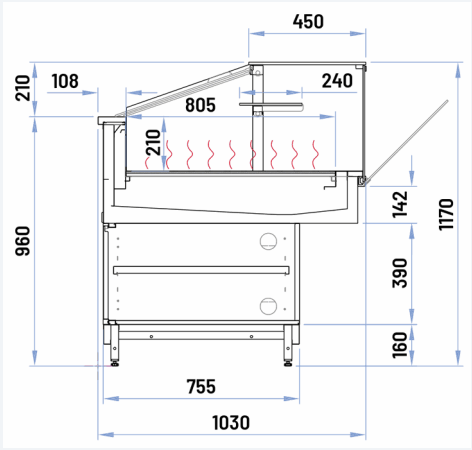

COUPE · VCS · ST H117

vitrage avant basculant · socle neutre · hors tout 1 030 × 1 170 mm (P × H)

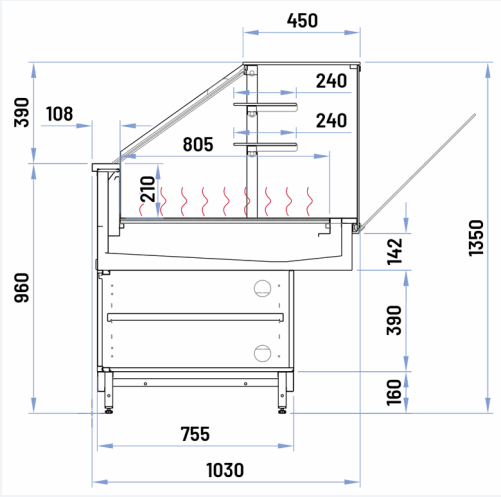

COUPE · VCS · ST H135

vitrage avant basculant · socle neutre · hors tout 1 030 × 1 350 mm (P × H)

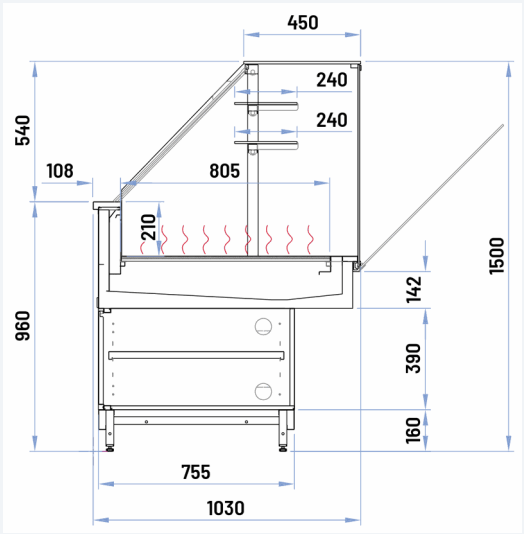

COUPE · VCS · ST H150

vitrage avant basculant · socle neutre · hors tout 1 030 × 1 500 mm (P × H)

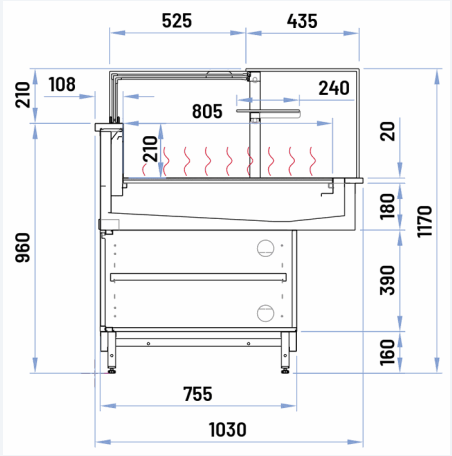

COUPE · VCS · TC H117

vitrage fixe collé · socle neutre · hors tout 1 030 × 1 170 mm (P × H)

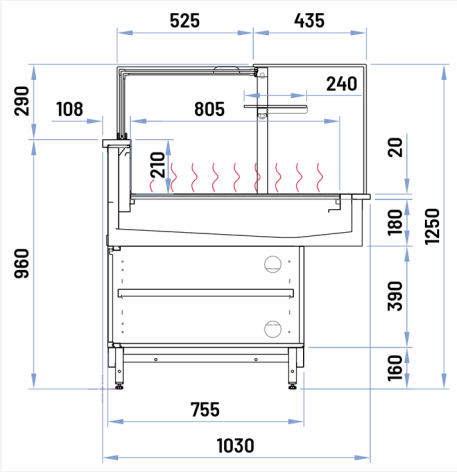

COUPE · VCS · TC H125

vitrage fixe collé · socle neutre · hors tout 1 030 × 1 250 mm (P × H)

VCBM · BAIN-MARIE

Socle neutre · coupes transversales cotées (mm) · ABACOLD DELUXE MAX P100

+80 °C MAXI
température

92 · 132
longueurs (cm)

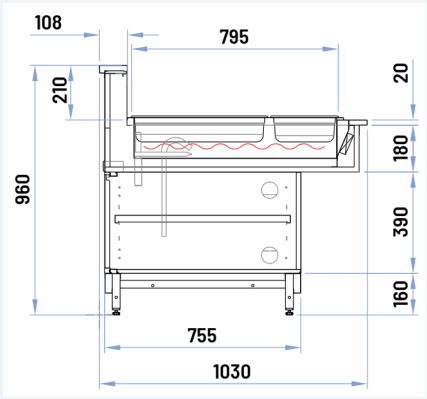

COUPE · VCBM · NO CV

sans structure vitrée · socle neutre · hors tout 1 030 × 960 mm (P × H)

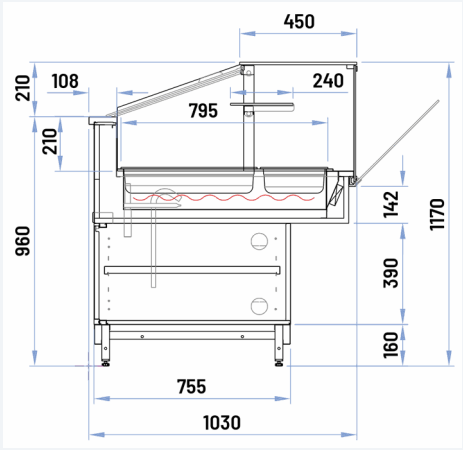

COUPE · VCBM · ST H117

vitrage avant basculant · socle neutre · hors tout 1 030 × 1 170 mm (P × H)

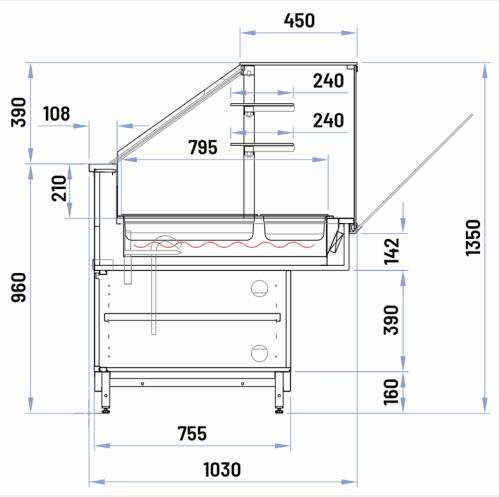

COUPE · VCBM · ST H135

vitrage avant basculant · socle neutre · hors tout 1 030 × 1 350 mm (P × H)

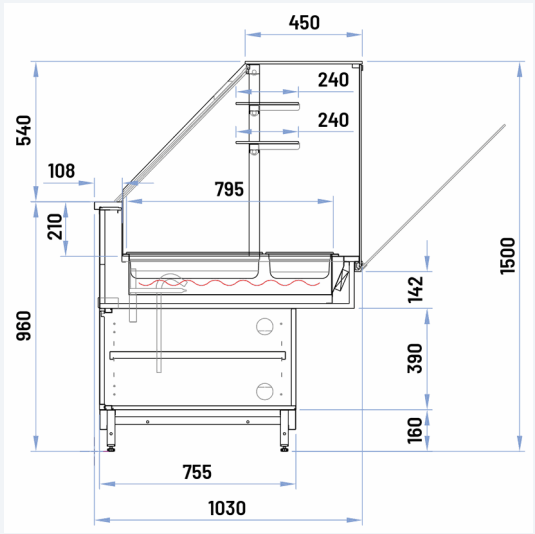

COUPE · VCBM · ST H150

vitrage avant basculant · socle neutre · hors tout 1 030 × 1 500 mm (P × H)

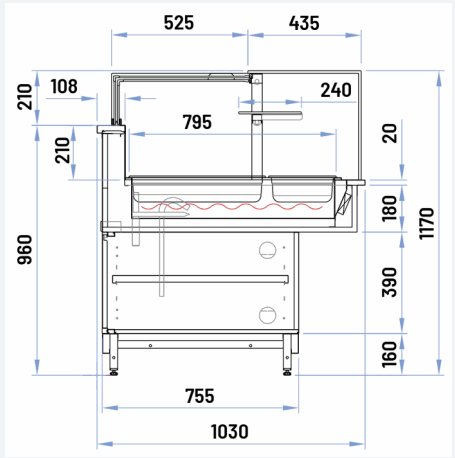

COUPE · VCBM · TC H117

vitrage fixe collé · socle neutre · hors tout 1 030 × 1 170 mm (P × H)

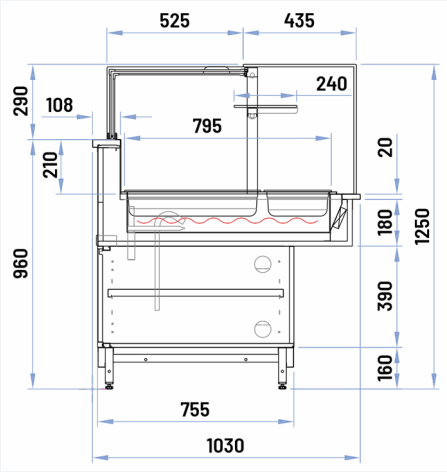

COUPE · VCBM · TC H125

vitrage fixe collé · socle neutre · hors tout 1 030 × 1 250 mm (P × H)

VPANE · PAIN

Socle neutre · coupes transversales cotées (mm) · ABACOLD DELUXE MAX P100

— température non annoncée

92 · 132 · 172 · 212 longueurs (cm)

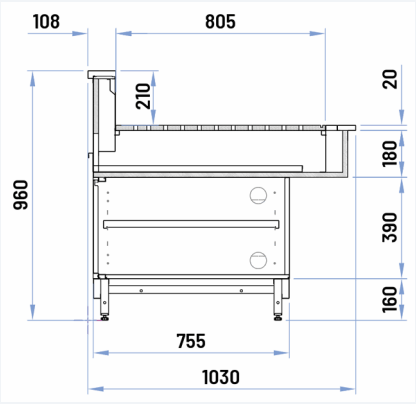

COUPE · VPANE · NO CV

sans structure vitrée · socle neutre · hors tout 1 030 × 960 mm (P × H)

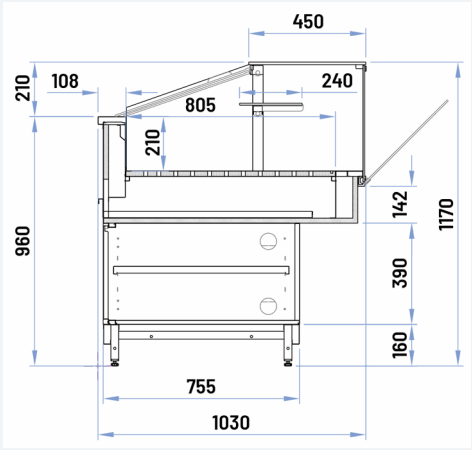

COUPE · VPANE · ST H117

vitrage avant basculant · socle neutre · hors tout 1 030 × 1 170 mm (P × H)

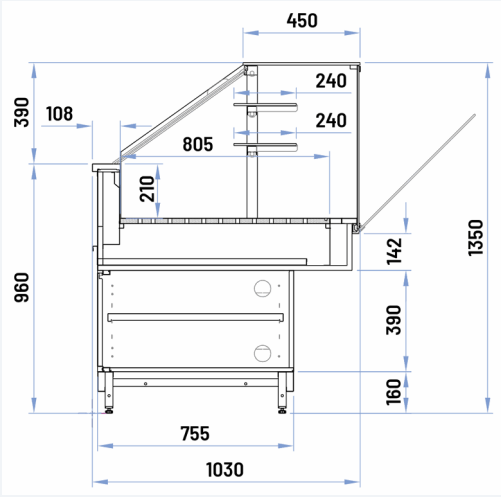

COUPE · VPANE · ST H135

vitrage avant basculant · socle neutre · hors tout 1 030 × 1 350 mm (P × H)

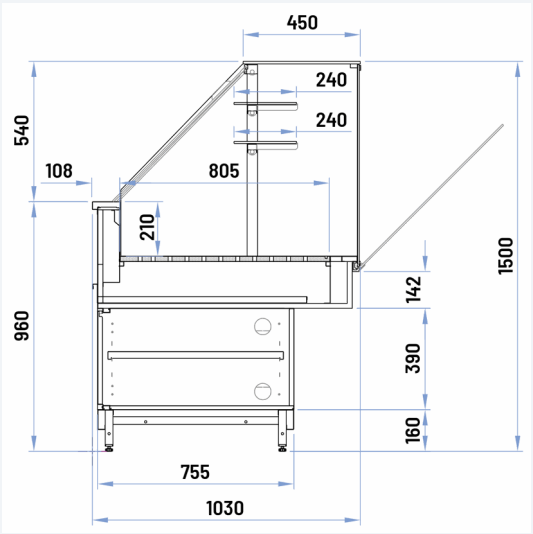

COUPE · VPANE · ST H150

vitrage avant basculant · socle neutre · hors tout 1 030 × 1 500 mm (P × H)

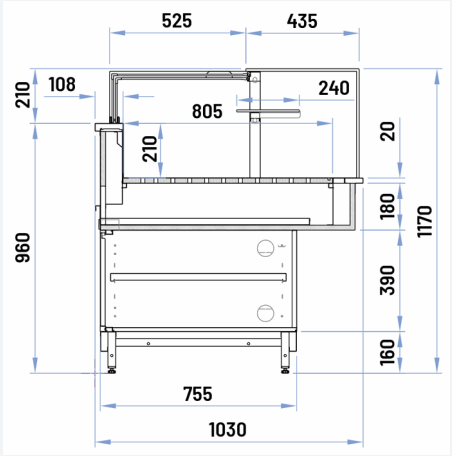

COUPE · VPANE · TC H117

vitrage fixe collé · socle neutre · hors tout 1 030 × 1 170 mm (P × H)

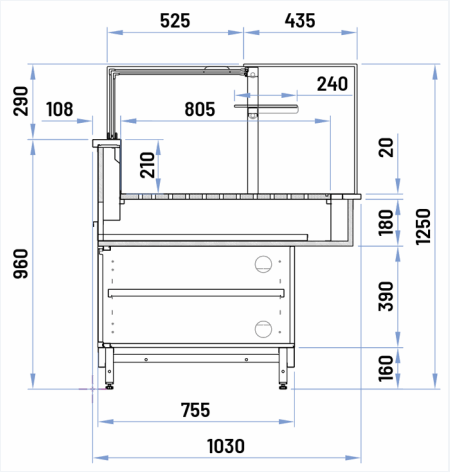

COUPE · VPANE · TC H125

vitrage fixe collé · socle neutre · hors tout 1 030 × 1 250 mm (P × H)

VNR · NEUTRE

Socle neutre · coupes transversales cotées (mm) · ABACOLD DELUXE MAX P100

— température non annoncée

92 · 132 · 172 · 212 longueurs (cm)

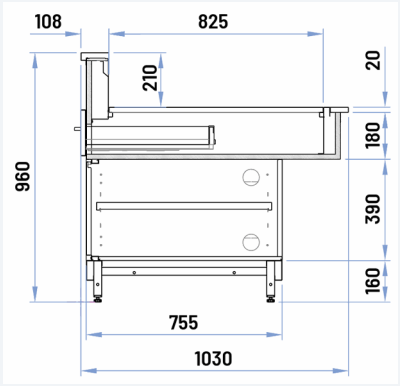

COUPE · VNR · NO CV

sans structure vitrée · socle neutre · hors tout 1 030 × 960 mm (P × H)

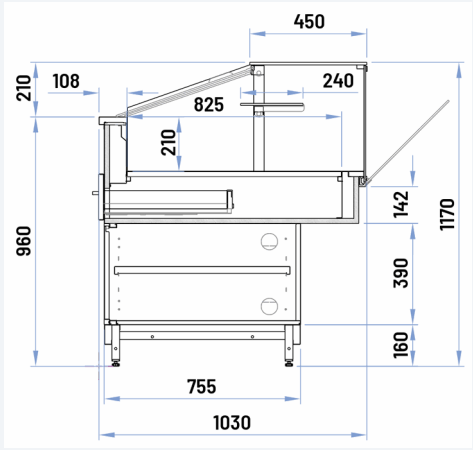

COUPE · VNR · ST H117

vitrage avant basculant · socle neutre · hors tout 1 030 × 1 170 mm (P × H)

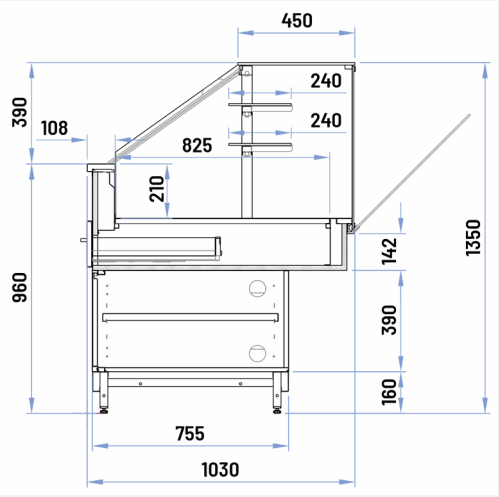

COUPE · VNR · ST H135

vitrage avant basculant · socle neutre · hors tout 1 030 × 1 350 mm (P × H)

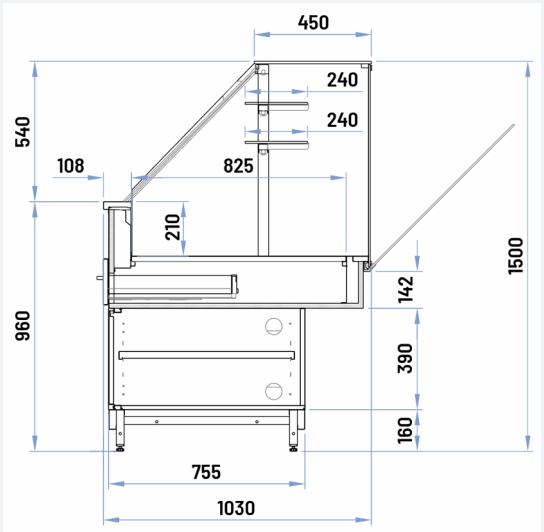

COUPE · VNR · ST H150

vitrage avant basculant · socle neutre · hors tout 1 030 × 1 500 mm (P × H)

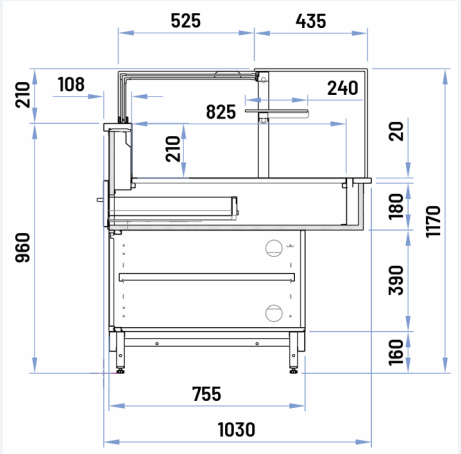

COUPE · VNR · TC H117

vitrage fixe collé · socle neutre · hors tout 1 030 × 1 170 mm (P × H)

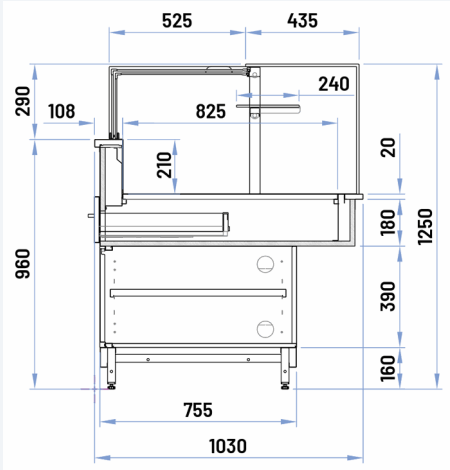

COUPE · VNR · TC H125

vitrage fixe collé · socle neutre · hors tout 1 030 × 1 250 mm (P × H)